PRODUKTDATENBLATT

Mildes Licht Einbauleuchte



Sonepar Artikelnummer	120855751
EAN	9010299022714
Hersteller Artikelnummer	42186623
Hersteller Typ	MLinf EL LED3800-927-65 M625Q LDO KA WH
Hersteller Name	ZUMTOBEL
Gewicht (Kg)	6,0
Zolltarif Nr.	94051140

LED Deckeneinbauleuchte mit digital dimmbarem und gleichstromtauglichen LED-Konverter für DALI-Ansteuerung mit zwei DALI Adressen zur getrennten Steuerung von Mittel- und Seitenbereich, Leuchten Leistung: 55 W. LED-Lebensdauer 100000 h bis zu einem Lichtstromrückgang auf 80 % des Anfangswertes. Farborttoleranz (initial MacAdam): 3. Leuchten Lichtstrom: 3700 lm, Leuchten Lichtausbeute: 67 lm/W. Farbwiedergabe Ra > 90, Farbtemperatur (tunable) 2700-6500 K. Trotz höchster Qualitätskontrollen kann es mit dem definierten Binning bei der Anwendung im Cluster zu erkennbaren Farbunterschieden zwischen den Leuchten kommen. Um ein homogenes Erscheinungsbild zu erreichen wird empfohlen, bei beabsichtigter Montage im Cluster oder Lichtband Rücksprache mit einem Lichtberater zu halten. Diffuse Seitenbereiche für angenehme Umgebungsbeleuchtung und hochwertige Lenticularstruktur für den Mittelbereich für blendfreie Beleuchtung bei UGR < 19 und L65 < 3000 cd/m² und homogenem Erscheinungsbild, innen liegende 5-polige Steckverbindungsklemme (von innen oder außen anschließbar), Installation als Einzelleuchte oder im Cluster, für gesägte Deckenöffnungen und Moduldecken mit verdecktem oder sichtbaren Trägersystem, Befestigungsset und Zugentlastung sind separat zu bestellen, Leuchte mit elektrischem Anschluss von außen. Leuchte halogenfrei verdrahtet, Abmessungen: 623 x 623 x 77 mm, Gewicht: 6 kg

Technische Daten

Geeignet für Einbaumontage	Ja	**Leuchtmittel**	LED nicht austauschbar	**Werkstoff des Gehäuses**	Stahl
Gehäusefarbe	weiß	**Bemessungslebensdauer L70/B50 bei 25 °C**	100000 h	**Max. Systemleistung**	55 W
Farbtemperatur	2700 K	**Geeignet für Wandmontage**	Nein	**Geeignet für Pendelaufhängung**	Nein
Geeignet für Deckenmontage	Ja	**Geeignet für Aufbaumontage**	Nein	**Bildschirmarbeitsplatztauglich nach EN 12464-1**	Ja
Mit Leuchtmittel	Ja	**Geeignet für Anzahl der Lichtquellen**	1	**Fassung**	sonstige
Werkstoff der Abdeckung	Kunststoff strukturiert	**Ausführung des Rasters**	ohne	**Spannungsart**	AC
Nennspannung	220 .. 240 V	**Betriebsgerät**	LED-Betriebsgerät stromgesteuert	**Mit Betriebsgerät**	Ja
Austauschbares Betriebsgerät	Ja	**Dimmung 0-10 V**	Nein	**Dimmung 1-10 V**	Nein
Dimmung DALI	Ja	**Dimmung DMX**	Nein	**Dimmung DSI**	Nein
Dimmung herstellerspezifisch	Nein	**Dimmung Netzspannungsmodulation**	Nein	**Dimmung Phasenabschnitt**	Nein
Dimmung Phasenanschnitt	Nein	**Dimmung programmierbar**	Nein	**Dimmung Potentiometer (geräteintegriert)**	Nein
Dimmung RF	Nein	**Dimmung Touch and Dim**	Nein	**Dimmung Zigbee**	Nein
Dimmung mit Push-button	Nein	**Lichtverteilung**	symmetrisch	**Ausstrahlungswinkel**	> 80° - extrem breitstrahlend
Farbkonsistenz (McAdam-Ellipse)	SDCM3	**Lichtaustritt**	direkt	**Energieeffizienzklasse der Lichtquelle nach EU-Richtlinie 2019/2015**	F
Lichtstromerhalt bei mittl. Nutzungsdauer 35.000 h bei 25 °C Umgebungstemp.	90 %	**Lichtstromerhalt bei mittl. Nutzungsdauer 50.000 h bei 25 °C Umgebungstemp.**	90 %	**Lichtstromerhalt bei mittl. Nutzungsdauer 75.000 h bei 25 °C Umgebungstemp.**	85 %

Bei den angezeigten Bildern kann es sich um Symbolbilder handeln

Schutzklasse nach IEC 61140	I	**Leuchte mit begrenzter Oberflächentemperatur "D-Zeichen" nach EN 60598-2-24**	Nein	**Geeignet für Notlicht**	Nein
Mit Bewegungsmelder	Nein	**Mit Lichtsensor**	Nein	**Abdeckung der Leuchte mit Wärmedämmmaterial möglich**	Ja
Glühdrahtprüfung nach IEC 60695-2-11	650 °C - 30 s	**Leuchtenlichtausbeute**	68 lm/W	**Bemessungslichtstrom nach IEC 62722-2-1**	3700 lm
Lichtfarbe	weiß	**Flimmerwert Pst LM**	1	**Farbwiedergabeindex CRI**	90-100
Leistungsfaktor	0.91	**Konstant-Lichtstrom-Regelung**	Nein	**Breite**	623 mm
Höhe/Tiefe	77 mm	**Länge**	623 mm	**Einbaulänge**	623 mm
Einbaubreite	623 mm	**Einbauhöhe/-tiefe**	75 mm	**Art der Verdrahtung**	geeignet für Durchgangsverdrahtung
Leiterquerschnitt	2.5 mm^2	**Klirrfaktor (THD)**	13 %	**Anschlussart**	Steckklemme
Photobiologische Sicherheit nach EN 62471	RG0	**Blendbegrenzung (UGR)**	19	**Farbtemperatur einstellbar**	stufenlos
Lichtstrom einstellbar	stufenlos	**Ausstrahlungswinkel einstellbar**	nein	**Bedienung über Bluetooth**	Nein
Kompatibel mit Casambi	Nein	**Kompatibel mit Apple HomeKit**	Nein	**Kompatibel mit Google Assistant**	Nein
Kompatibel mit Amazon Alexa	Nein	**IFTTT-Unterstützung verfügbar**	Nein	**Herkunftsland**	RS
Zolltarifnummer	94051140	**Gewicht**	6.000 kg		

Abbildungen

Maßzeichnung

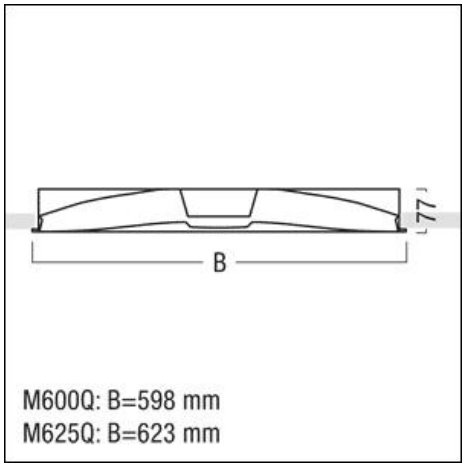

Weitere Unterlagen zu diesem Produkt auf www.sonepar.at:

Deeplink Produktseite • Lichtverteilungskurve • Montageanleitung • DOC CE-Erklärung (Declaration of conformity CE)

Bei den angezeigten Bildern kann es sich um Symbolbilder handeln