PRODUKTDATENBLATT

Abzweigdose, 90x90x35 mm

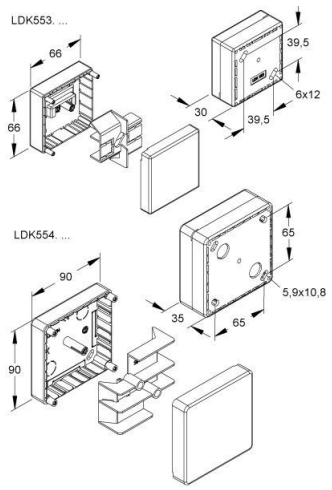

Sonepar Artikelnummer	120561690
EAN	4011126184822
Hersteller Artikelnummer	184822
Hersteller Typ	LDK554.6
Hersteller Name	NIEDAX
Gewicht (Kg)	0,158
Zolltarif Nr.	39259020

Abzweigdose, mit vorgeprägten Ausbrechperforationen zur Einführung der Elektroinstallationskanäle, halogenfrei. für Elektroinstallationskanal : HKL1022.6 HKL2020.6 HKL2030.6 HKL2031.6 HKL2052.6 Abmessungen (ca. Maße) H x B x T : 90 x 90 x 35 mm Werkstoff : ABS (Acrylnitril-Butadien-Styrol) Farbton : cremeweiß RAL : 9001 (ähnlich)

Technische Daten

Länge	90 mm	**Breite**	90 mm
Tiefe	35 mm	**Werkstoff**	Kunststoff
Farbe	weiß	**RAL-Nummer**	9001
Halogenfrei	Ja	**Schutzart (IP)**	IP20
Herkunftsland	DE	**Zolltarifnummer**	39259020
Gewicht	0.158 kg		

Bei den angezeigten Bildern kann es sich um Symbolbilder handeln