PRODUKTDATENBLATT

Mildes Licht Einbauleuchte



Sonepar Artikelnummer	121012621
EAN	9010299830401
Hersteller Artikelnummer	42939425
Hersteller Typ	MLinf EL LED3600-830 M625L12 EVG KA WH
Hersteller Name	ZUMTOBEL
Gewicht (Kg)	6,8
Zolltarif Nr.	94051190

LED Deckeneinbauleuchte mit elektronischem Vorschaltgerät, Leuchten Leistung: 28,6 W. LED-Lebensdauer 100000 h bis zu einem Lichtstromrückgang auf 85 % des Anfangswertes. Farborttoleranz (initial MacAdam): 3. Leuchten Lichtstrom: 3400 lm, Leuchten Lichtausbeute: 119 lm/W. Farbwiedergabe Ra > 80, Farbtemperatur 3000 K. Trotz höchster Qualitätskontrollen kann es mit dem definierten Binning bei der Anwendung im Cluster zu erkennbaren Farbunterschieden zwischen den Leuchten kommen. Um ein homogenes Erscheinungsbild zu erreichen wird empfohlen, bei beabsichtigter Montage im Cluster oder Lichtband Rücksprache mit einem Lichtberater zu halten. Diffuse Seitenbereiche für angenehme Umgebungsbeleuchtung und hochwertige Lenticularstruktur für den Mittelbereich für blendfreie Beleuchtung bei UGR < 19 und L65 < 3000 cd/m² und homogenem Erscheinungsbild, innen liegende 5-polige Steckverbindungsklemme (von innen oder außen anschließbar), Installation als Einzelleuchte oder im Cluster, für gesägte Deckenöffnungen und Moduldecken mit verdecktem oder sichtbaren Trägersystem, Befestigungsset und Zugentlastung sind separat zu bestellen, Leuchte mit elektrischem Anschluss von außen. Leuchte halogenfrei verdrahtet, Abmessungen: 1248 x 310 x 82 mm, Gewicht: 6,8 kg

Technische Daten

Geeignet für Einbaumontage	Ja	**Leuchtmittel**	LED nicht austauschbar	**Werkstoff des Gehäuses**	Stahl
Gehäusefarbe	weiß	**Bemessungslebensdauer L70/B50 bei 25 °C**	100000 h	**Max. Systemleistung**	28.6 W
Farbtemperatur	3000 K	**Geeignet für Pendelaufhängung**	Nein	**Geeignet für Deckenmontage**	Ja
Geeignet für Aufbaumontage	Nein	**Bildschirmarbeitsplatztauglich nach EN 12464-1**	Ja	**Mit Leuchtmittel**	Ja
Geeignet für Anzahl der Lichtquellen	1	**Fassung**	sonstige	**Werkstoff der Abdeckung**	Kunststoff strukturiert
Ausführung des Rasters	ohne	**Spannungsart**	AC	**Nennspannung**	220 .. 240 V
Mit Betriebsgerät	Ja	**Austauschbares Betriebsgerät**	Ja	**Dimmung 0-10 V**	Nein
Dimmung 1-10 V	Nein	**Dimmung DALI**	Nein	**Dimmung DMX**	Nein
Dimmung DSI	Nein	**Dimmung herstellerspezifisch**	Nein	**Dimmung Netzspannungsmodulation**	Nein
Dimmung Phasenabschnitt	Nein	**Dimmung Phasenanschnitt**	Nein	**Dimmung programmierbar**	Nein
Dimmung Potentiometer (geräteintegriert)	Nein	**Dimmung RF**	Nein	**Dimmung Touch and Dim**	Nein
Dimmung Zigbee	Nein	**Dimmung mit Push-button**	Nein	**Lichtverteilung**	symmetrisch
Ausstrahlungswinkel	> 80° - extrem breitstrahlend	**Farbkonsistenz (McAdam-Ellipse)**	SDCM3	**Lichtaustritt**	direkt
Energieeffizienzklasse der Lichtquelle nach EU-Richtlinie 2019/2015	C	**Lichtstromerhalt bei mittl. Nutzungsdauer 35.000 h bei 25 °C Umgebungstemp.**	90 %	**Lichtstromerhalt bei mittl. Nutzungsdauer 50.000 h bei 25 °C Umgebungstemp.**	90 %
Lichtstromerhalt bei mittl. Nutzungsdauer 75.000 h bei 25 °C Umgebungstemp.	85 %	**Schutzklasse nach IEC 61140**	I	**Leuchte mit begrenzter Oberflächentemperatur "D-Zeichen" nach EN 60598-2-24**	Nein
Geeignet für Notlicht	Nein	**Mit Bewegungsmelder**	Nein	**Mit Lichtsensor**	Nein
Abdeckung der Leuchte mit Wärmedämmmaterial möglich	Ja	**Glühdrahtprüfung nach IEC 60695-2-11**	650 °C - 30 s	**Leuchtenlichtausbeute**	119 lm/W

Bei den angezeigten Bildern kann es sich um Symbolbilder handeln

Bemessungslichtstrom nach IEC 62722-2-1	3400 lm	**Lichtfarbe**	weiß	**Flimmerwert Pst LM**	1
Farbwiedergabeindex CRI	80-89	**Leistungsfaktor**	0.84	**Konstant-Lichtstrom-Regelung**	Nein
Breite	310 mm	**Höhe/Tiefe**	82 mm	**Länge**	1248 mm
Einbaulänge	1248 mm	**Einbaubreite**	310 mm	**Einbauhöhe/-tiefe**	80 mm
Art der Verdrahtung	geeignet für Durchgangsverdrahtung	**Leiterquerschnitt**	2.5 mm²	**Klirrfaktor (THD)**	32.3 %
Anschlussart	Steckklemme	**Photobiologische Sicherheit nach EN 62471**	RG0	**Blendbegrenzung (UGR)**	19
Farbtemperatur einstellbar	nein	**Lichtstrom einstellbar**	nein	**Ausstrahlungswinkel einstellbar**	nein
Bedienung über Bluetooth	Nein	**Kompatibel mit Casambi**	Nein	**Kompatibel mit Apple HomeKit**	Nein
Kompatibel mit Google Assistant	Nein	**Kompatibel mit Amazon Alexa**	Nein	**IFTTT-Unterstützung verfügbar**	Nein
Herkunftsland	AT	**Zolltarifnummer**	94051190	**Gewicht**	6.800 kg

Abbildungen

Maßzeichnung

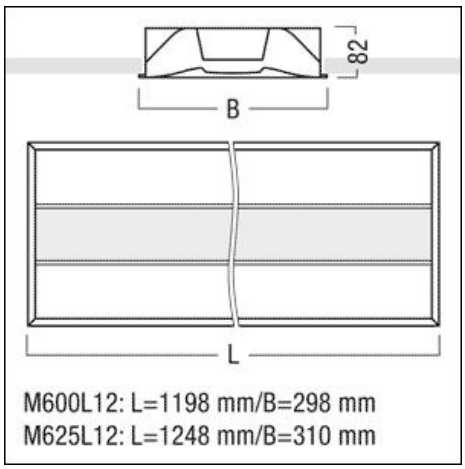

Weitere Unterlagen zu diesem Produkt auf www.sonepar.at:

Deeplink Produktseite • Lichtverteilungskurve • Montageanleitung • DOC CE-Erklärung (Declaration of conformity CE)

Bei den angezeigten Bildern kann es sich um Symbolbilder handeln