PRODUKTDATENBLATT

Adapter, Flansch, PN16, DN150 für VXF43 auf VXF41.92

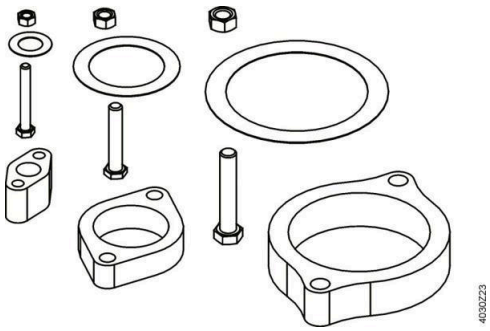

Sonepar Artikelnummer	121183265
EAN	7612914080615
Hersteller Artikelnummer	S55845-Z118
Hersteller Typ	ALF41B150
Hersteller Name	SIEMENS
Gewicht (Kg)	9,204
Zolltarif Nr.	84819000

Verlängerung für den Bypass beim Ersatz VXF41. mit VXF43. oder VXF53.. Jedes Set enthält eine Verlängerung, 4/8 Gewindebolzen mit Muttern und eine Flachdichtung.

Technische Daten

Werkstoff des Anschlusses 1	Stahl	**Oberflächenschutz Anschluss 1**	sonstige	**Nenndurchmesser Anschluss 1**	DN 150
Rohraußendurchmesser Anschluss 1	150 mm	**Oberflächenbehandlung Anschluss 1**	sonstige	**Werkstoff des Anschlusses 2**	Stahl
Oberflächenschutz Anschluss 2	sonstige	**Oberflächenbehandlung Anschluss 2**	sonstige	**Nenndurchmesser Anschluss 2**	DN 150
Rohraußendurchmesser Anschluss 2	150 mm	**Hauptfarbe Fitting**	sonstige	**Druckstufe Flansch (PN)**	PN 25
Länge Anschluss 2	50 mm	**Arbeitslänge Anschluss 2**	50 mm	**Mediumtemperatur (Dauerbetrieb)**	-20 .. 220 °C
FM-Prüfung	Nein	**LPCB-Prüfung**	Nein	**ULC-Qualitätskennzeichen**	Nein
UL-Prüfung	Nein	**Herkunftsland**	DE	**Zolltarifnummer**	84819000
Gewicht	9.204 kg				

Weitere Unterlagen zu diesem Produkt auf www.sonepar.at:

Umweltlabel • EPD-Erklärung (Environmental Product Declaration)

Bei den angezeigten Bildern kann es sich um Symbolbilder handeln