PRODUKTDATENBLATT

Installationsrahmen

Sonepar Artikelnummer	120854030
EAN	4053167351863
Hersteller Artikelnummer	60200121
Hersteller Typ	DIAMO MD GIMBAL FRAME Q3 BK BK
Hersteller Name	ZUMTOBEL
Gewicht (Kg)	0,191
Zolltarif Nr.	94059900

Installationsrahmen (3-fach) mit Abdeckrahmen, dient als Plattform für flexible Kombination der LED-Lichtmodule DIAMO MD, der Rahmen ermöglicht den eingebauten Lichtmodulen die Funktionalität: drehbar (180°) und kippbar (2x20°, SP/FL/VFL), einfache werkzeuglose Montage der LED-Lichtmodule in den Installationsrahmen mittels CLIX-Technik, Rahmen aus Polycarbonat (PC), schwarz, werkzeuglose Deckenmontage des Installationsrahmens mittles Haltefedern für Deckenstärken 1-25 mm, Deckenausschnitt: 290x100mm, Einbautiefe der LED-Akzentlichtmodule: 150 mm, Außenabmessungen des Rahmens: 300x111x77 mm, Gewicht: 0,19 kg, Hinweis: LED-Lichtmodule DIAMO MD sind separat zu bestellen!

Technische Daten

Art des Zubehörs/Ersatzteils	Einbaurahmen
Farbe	schwarz
Werkstoff	Kunststoff
Länge	300 mm
Breite	111 mm
Höhe	77 mm
Herkunftsland	DE
Zolltarifnummer	94059900
Gewicht	0.191 kg

Abbildungen

Maßzeichnung

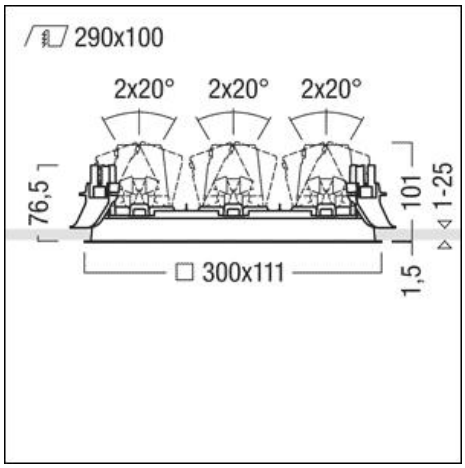

Weitere Unterlagen zu diesem Produkt auf www.sonepar.at:

Bei den angezeigten Bildern kann es sich um Symbolbilder handeln

Bei den angezeigten Bildern kann es sich um Symbolbilder handeln