PRODUKTDATENBLATT

LED-Deckeneinbauleuchte



Sonepar Artikelnummer	120854985
EAN	4053167363019
Hersteller Artikelnummer	60210999
Hersteller Typ	SUI DF9 3400-940 LDO VFL BK WH
Hersteller Name	ZUMTOBEL
Gewicht (Kg)	0,9
Zolltarif Nr.	94051190

Kompakte, lineare LED-Deckeneinbauleuchte (Komplettleuchte) zur flexiblen Akzentbeleuchtung und horizontalen Flächenbeleuchtung mit hoher Brillanz und sehr guter Entblendung, mit 9 miniaturisierten Einzellichtköpfen in linearer Anordnung, präzise und gleichmäßige Lichtverteilung, sehr gute Entblendung UGR<13, Abblendwinkel 45°, Bestückung: 32W LED3400-940, VERY WIDEFLOOD-Abstrahlcharakteristik, Reflektor: silber mit Deko-Rand schwarz, hochglänzend, Farbwiedergabe Ra > 90, Farbtemperatur 4000 K (neutral weiß), Farborttoleranz (initial MacAdam): 2, Leuchten Lichtstrom: 3200 lm, Leuchten Lichtausbeute: 89 lm/W, Lebensdauer: 50000h bei 90% Lichtstrom, Komplettmodell bestehend aus Leuchte und separate Vorschaltgeräte-Einheit, DALI steuerbare Leuchte (DALI only), passive Kühlung durch innovativen Wärmehaushalt, Gehäuse aus Aluminiumdruckguss, weiß lackiert, Reflektoreinheit aus Polycarbonat (PC) 2-teilig: Kopf aluminiumbesputtert, facettiert hochglänzend / Fuß quadratisch mit Deko-Rand, Leuchte halogenfrei verdrahtet, Plug & Play Leitungsverbindung zwischen Leuchteneinheit und Vorschaltgerät, Leuchten Leistung: 36 W,Anschluss: 5-polige Steckverbindungsklemme, Durchschleifen möglich, Netzspannung: 220-240V/ 50/60Hz , zentralbatterietauglich 220 V DC gemäß EN 60598-2-22, Notlicht (3h) als Variante bestellbar, Montage: mit Haltefedern, von 1-25mm Deckenstärke, Deckenausschnitt: 39x323mm, Einbautiefe: 100mm + Deckenstärke, Gewicht: 0,88 kg, Hinweis: Unterschiedliche Farbkombinationen (Design-Personalisierung) der einzelnen Bauteile als Variante über mySUPERSYSTEM INTEGRAL bestellbar!

Technische Daten

Geeignet für Einbaumontage	Ja	**Leuchtmittel**	LED nicht austauschbar	**Werkstoff des Gehäuses**	Aluminium
Gehäusefarbe	weiß	**Bemessungslebensdauer L70/B50 bei 25 °C**	100000 h	**Max. Systemleistung**	36 W
Farbtemperatur	4000 K	**Geeignet für Wandmontage**	Nein	**Geeignet für Pendelaufhängung**	Nein
Geeignet für Deckenmontage	Ja	**Geeignet für Aufbaumontage**	Nein	**Bildschirmarbeitsplatztauglich nach EN 12464-1**	Ja
Mit Leuchtmittel	Ja	**Geeignet für Anzahl der Lichtquellen**	1	**Fassung**	sonstige
Werkstoff der Abdeckung	Kunststoff opal	**Ausführung des Rasters**	ohne	**Spannungsart**	AC
Nennspannung	220 .. 240 V	**Betriebsgerät**	LED-Betriebsgerät stromgesteuert	**Mit Betriebsgerät**	Ja
Austauschbares Betriebsgerät	Nein	**Dimmung 0-10 V**	Nein	**Dimmung 1-10 V**	Nein
Dimmung DALI	Ja	**Dimmung DMX**	Nein	**Dimmung DSI**	Nein
Dimmung herstellerspezifisch	Nein	**Dimmung Netzspannungsmodulation**	Nein	**Dimmung Phasenabschnitt**	Nein
Dimmung Phasenanschnitt	Nein	**Dimmung programmierbar**	Nein	**Dimmung Potentiometer (geräteintegriert)**	Nein
Dimmung RF	Nein	**Dimmung Touch and Dim**	Nein	**Dimmung Zigbee**	Nein
Dimmung mit Push-button	Nein	**Lichtverteilung**	asymmetrisch	**Ausstrahlungswinkel**	41-80° - breitstrahlend
Farbkonsistenz (McAdam-Ellipse)	SDCM2	**Lichtaustritt**	direkt	**Energieeffizienzklasse der Lichtquelle nach EU-Richtlinie 2019/2015**	E
Lichtstromerhalt bei mittl. Nutzungsdauer 35.000 h bei 25 °C Umgebungstemp.	90 %	**Lichtstromerhalt bei mittl. Nutzungsdauer 50.000 h bei 25 °C Umgebungstemp.**	90 %	**Max. Anzahl der Leuchten pro Leitungsschutzschalter B16**	15

Bei den angezeigten Bildern kann es sich um Symbolbilder handeln

Max. Anzahl der Leuchten pro Leitungsschutzschalter C16	30	**Schutzklasse nach IEC 61140**	II	**Leuchte mit begrenzter Oberflächentemperatur "D-Zeichen" nach EN 60598-2-24**	Nein
Geeignet für Notlicht	Nein	**Mit Bewegungsmelder**	Nein	**Mit Lichtsensor**	Nein
Abdeckung der Leuchte mit Wärmedämmmaterial möglich	Ja	**Glühdrahtprüfung nach IEC 60695-2-11**	850 °C - 30 s	**Leuchtenlichtausbeute**	89 lm/W
Bemessungslichtstrom nach IEC 62722-2-1	3200 lm	**Lichtfarbe**	weiß	**Flimmerwert Pst LM**	1
Farbwiedergabeindex CRI	90-100	**Leistungsfaktor**	0.97	**Konstant-Lichtstrom-Regelung**	Nein
Breite	50 mm	**Höhe/Tiefe**	49 mm	**Länge**	335 mm
Einbaulänge	323 mm	**Einbaubreite**	39 mm	**Einbauhöhe/-tiefe**	100 mm
Art der Verdrahtung	geeignet für Durchgangsverdrahtung	**Leiterquerschnitt**	2.5 mm²	**Anschlussart**	Steckklemme
Blendbegrenzung (UGR)	18	**Farbtemperatur einstellbar**	nein	**Lichtstrom einstellbar**	stufenlos
Ausstrahlungswinkel einstellbar	nein	**Bedienung über Bluetooth**	Nein	**Kompatibel mit Casambi**	Nein
Kompatibel mit Apple HomeKit	Nein	**Kompatibel mit Google Assistant**	Nein	**Kompatibel mit Amazon Alexa**	Nein
IFTTT-Unterstützung verfügbar	Nein	**Herkunftsland**	DE	**Zolltarifnummer**	94051190
Gewicht	0.900 kg				

Abbildungen

Maßzeichnung

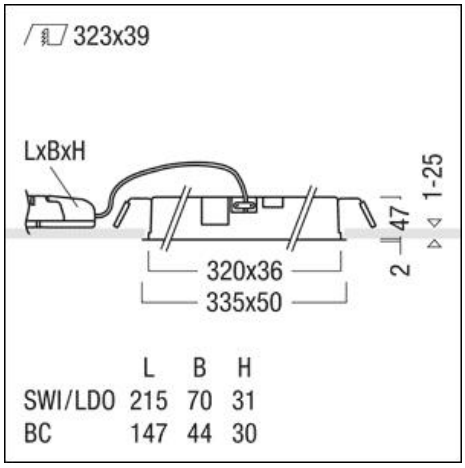

Weitere Unterlagen zu diesem Produkt auf www.sonepar.at:

Deeplink Produktseite • Lichtverteilungskurve • Montageanleitung • 3D / BIM Objekt • DOC CE-Erklärung (Declaration of conformity CE)

Bei den angezeigten Bildern kann es sich um Symbolbilder handeln