# PRODUKTDATENBLATT

## Installationsrahmen

| | |
|---|---|
| Sonepar Artikelnummer | 120854037 |
| EAN | 4053167351931 |
| Hersteller Artikelnummer | 60200128 |
| Hersteller Typ | DIAMO MD DEEP SOURCE FRAME Q1 WH WH |
| Hersteller Name | ZUMTOBEL |
| Gewicht (Kg) | 0,128 |
| Zolltarif Nr. | 94059900 |

Installationsrahmen DIAMO Deep Source mit Abdeckrahmen, dient als Plattform für flexible Kombination der LED-Lichtmodule DIAMO MD (SP/FL/VFL), der Rahmen ermöglicht einen in die Tiefe versetzten, fixen Lichtmodul-Einbau und erhöht somit den visuellen Komfort, einfache werkzeuglose Montage des LED-Lichtmoduls in den Installationsrahmen mittels CLIX-Technik, Rahmen aus Aluminiumdruckguss, weiß, werkzeuglose Deckenmontage des Installationsrahmens mittles Haltefedern für Deckenstärken 1-25 mm, Deckenausschnitt: 100x100mm, Einbautiefe der LED-Akzentlichtmodule: 150 mm, Außenabmessungen des Rahmens: 112x112x68 mm, Gewicht: 0,13 kg, Hinweis: LED-Lichtmodul DIAMO MD (SP/FL/VFL) ist separat zu bestellen, für DIAMO MD WW (Wallwasher) nicht geeignet!

## Technische Daten

| | |
|---|---|
| **Art des Zubehörs/Ersatzteils** | Einbaurahmen |
| **Farbe** | weiß |
| **Werkstoff** | Aluminium |
| **Länge** | 112 mm |
| **Breite** | 112 mm |
| **Höhe** | 68 mm |
| **Herkunftsland** | DE |
| **Zolltarifnummer** | 94059900 |
| **Gewicht** | 0.128 kg |

## Abbildungen

Maßzeichnung

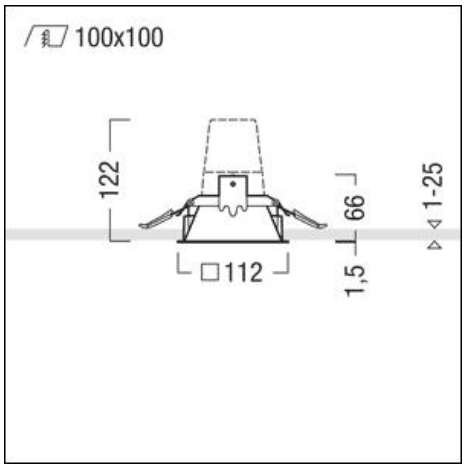


**Weitere Unterlagen zu diesem Produkt auf www.sonepar.at:**

*Bei den angezeigten Bildern kann es sich um Symbolbilder handeln*

*Bei den angezeigten Bildern kann es sich um Symbolbilder handeln*