PRODUKTDATENBLATT

LED Hallenleuchte

Sonepar Artikelnummer	120964801
EAN	9010299596321
Hersteller Artikelnummer	42188084
Hersteller Typ	CR2 L35k-840 PM WB EVG WH
Hersteller Name	ZUMTOBEL
Gewicht (Kg)	9,2
Zolltarif Nr.	94051190

LED-Hallenleuchte Leuchten Leistung: 194,2 W, inklusive LED-Konverter, elektronischem Vorschaltgerät, Gehäuse aus extra-robustem, tiefgezogenem Stahlblech pulverbeschichtet in Farbe weiß. Abdeckung aus klarem Polymethylmethacrylat (PM) mit hoher Bruchfestigkeit und optimierter Spannungsrissbeständigkeit, besonders beständig gegen Öle, Laugen, Ammoniak und UV-Strahlung. LED-Lebensdauer 100000 h bis zu einem Lichtstromrückgang auf 90 % des Anfangswertes. Farborttoleranz (initial MacAdam): 2. Leuchten Lichtstrom: 33820 lm, Leuchten Lichtausbeute: 174 lm/W Farbwiedergabe Ra > 80, Farbtemperatur 4000 K.Entblendung: UGR < 25 gemäß EN 12464:2011. Geschlossenes, optisches Linsen-System. Linsen mit diagonaler Kalottenstruktur für höchste Effizienz Symmetrisch breit abstrahlende Leuchte (wide beam). Vormontiertes 2 m langes Anschlusskabel 3 x 1 mm² für sehr hohe Dauertemperaturen (halogenfrei, flammhemmend). Vibrationsfest (EN 60598-1:2015 / IEC 60598-1:2017 Ed. 8.1). LED Risikogruppe RG0 (IEC/EN 62471), Leuchte halogenfrei und silikonfrei verdrahtet. Hinweis: Vor Spezifikation für Einsatz in Umgebungsatmosphären mit chem. Belastung, hoher od. kondensierter Leuftfeuchtigkeit, großen Temperaturschwankungen nehmen Sie Kontakt mit Ihrem Berater auf. Schutzklasse: SC1, Schutzart: IP66, Umgebungstemperatur: -10°C bis +45°C, Abmessungen: 1045 x 470 x 77 mm. Gewicht: 9,2 kg.

Technische Daten

Leuchtmittel	LED nicht austauschbar	**Bemessungslebensdauer L70/B50 bei 25 °C**	100000 h	**Schutzart (IP)**	IP66
Max. Systemleistung	194.2 W	**Bemessungslichtstrom nach IEC 62722-2-1**	33820 lm	**Lichtfarbe**	weiß
Farbtemperatur	4000 K	**Mit Leuchtmittel**	Ja	**Geeignet für Anzahl der Lichtquellen**	1
Fassung	ohne	**Werkstoff des Gehäuses**	Stahl	**Gehäusefarbe**	weiß
Spannungsart	AC	**Nennspannung**	220 .. 240 V	**Betriebsgerät**	LED-Betriebsgerät stromgesteuert
Austauschbares Betriebsgerät	Ja	**Mit Betriebsgerät**	Ja	**Dimmung 0-10 V**	Nein
Dimmung 1-10 V	Nein	**Dimmung DALI**	Nein	**Dimmung DMX**	Nein
Dimmung DSI	Nein	**Dimmung Phasenabschnitt**	Nein	**Dimmung Phasenanschnitt**	Nein
Dimmung Potentiometer (geräteintegriert)	Nein	**Dimmung LineSwitch**	Nein	**Dimmung herstellerspezifisch**	Nein
Dimmung Netzspannungsmodulation	Nein	**Dimmung programmierbar**	Nein	**Dimmung RF**	Nein
Dimmung Sine Wave Reduction	Nein	**Dimmung Touch and Dim**	Nein	**Dimmung Zigbee**	Nein
Dimmung mit Push-button	Nein	**Lichtverteilung**	symmetrisch	**Reflektor**	ohne
Energieeffizienzklasse der Lichtquelle nach EU-Richtlinie 2019/2015	C	**Ausstrahlungswinkel**	41-80° - breitstrahlend	**Farbkonsistenz (McAdam-Ellipse)**	SDCM2
Lichtstromerhalt bei mittl. Nutzungsdauer 50.000 h bei 25 °C Umgebungstemp.	90 %	**Lichtstromerhalt bei mittl. Nutzungsdauer 100.000 h bei 25 °C Umgebungstemp.**	90 %	**Schlagfestigkeit**	IK07
Schutzklasse nach IEC 61140	I	**Leuchte mit begrenzter Oberflächentemperatur "D-Zeichen" nach EN 60598-2-24**	Ja	**Bemessungsumgebungstemperatur nach IEC 62722-2-1**	-10 .. 45 °C
Geeignet für Notlicht	Nein	**Glühdrahtprüfung nach IEC 60695-2-11**	650 °C - 30 s	**Leuchtenlichtausbeute**	175 lm/W

Bei den angezeigten Bildern kann es sich um Symbolbilder handeln

Farbwiedergabeindex CRI	80-89	**Klirrfaktor (THD)**	13.03 %	**Leistungsfaktor**	0.96
Konstant-Lichtstrom-Regelung	Nein	**Farbtemperatur einstellbar**	nein	**Ausstrahlungswinkel einstellbar**	nein
Lichtstrom einstellbar	nein	**Breite**	470 mm	**Höhe/Tiefe**	77 mm
Länge	1045 mm	**Art der Verdrahtung**	Abschluss	**Leiterquerschnitt**	1 mm^2
Anschlussart	sonstige	**Bedienung über Bluetooth**	Nein	**Herkunftsland**	RS
Zolltarifnummer	94051190	**Gewicht**	9.200 kg		

Abbildungen

Maßzeichnung

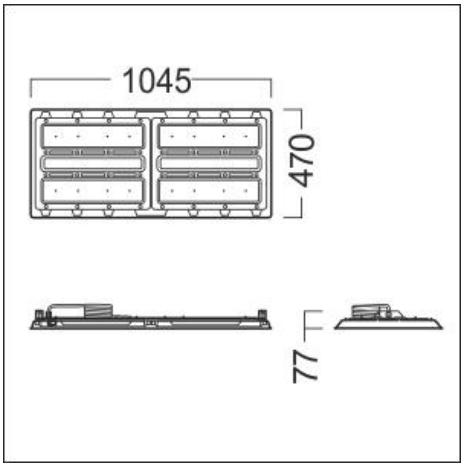

Weitere Unterlagen zu diesem Produkt auf www.sonepar.at:

Deeplink Produktseite • Lichtverteilungskurve • Montageanleitung • 3D / BIM Objekt • DOC CE-Erklärung (Declaration of conformity CE)

Bei den angezeigten Bildern kann es sich um Symbolbilder handeln