PRODUKTDATENBLATT

Installationsrahmen

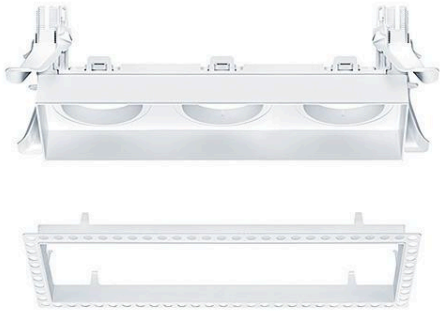

Sonepar Artikelnummer	120854027
EAN	4053167351832
Hersteller Artikelnummer	60200118
Hersteller Typ	DIAMO MD GIMBAL FRAME Q3 TL WH
Hersteller Name	ZUMTOBEL
Gewicht (Kg)	0,294
Zolltarif Nr.	94059900

Installationsrahmen (3-fach) mit Anputzrahmen (trimless) für Gipsdecken, Anputzkanten zum scharfkantigen und bauseitigen Füllen der Montagefugen mit Gipsputz, dient als Plattform für flexible Kombination der LED-Lichtmodule DIAMO MD, der Rahmen ermöglicht den eingebauten Lichtmodulen die Funktionalität: drehbar (180°) und kippbar (2x20°, SP/FL/VFL), einfache werkzeuglose Montage der LED-Lichtmodule in den Installationsrahmen mittels CLIX-Technik, Rahmen aus Polycarbonat (PC), weiß, Anputzrahmen aus Aluminiumdruckguss, werkzeuglose Deckenmontage des Installationsrahmens mittles Haltefedern für Deckenstärken 1-25 mm, Deckenausschnitt: 296x107mm, Einbautiefe der LED-Akzentlichtmodule: 150 mm, Außenabmessungen des Rahmens: 316x127x79 mm, Gewicht: 0,29 kg, Hinweis: LED-Lichtmodule DIAMO MD sind separat zu bestellen!

Technische Daten

Art des Zubehörs/Ersatzteils	Einbaurahmen
Farbe	weiß
Werkstoff	Kunststoff
Länge	316 mm
Breite	127 mm
Höhe	79 mm
Herkunftsland	DE
Zolltarifnummer	94059900
Gewicht	0.294 kg

Abbildungen

Maßzeichnung

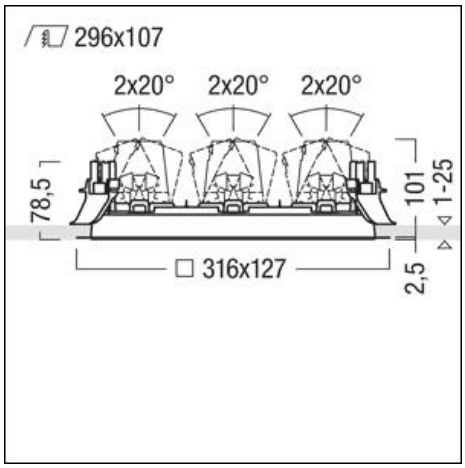

Bei den angezeigten Bildern kann es sich um Symbolbilder handeln

Weitere Unterlagen zu diesem Produkt auf www.sonepar.at:

Deeplink Produktseite • Montageanleitung

Bei den angezeigten Bildern kann es sich um Symbolbilder handeln