Dimensions in mm

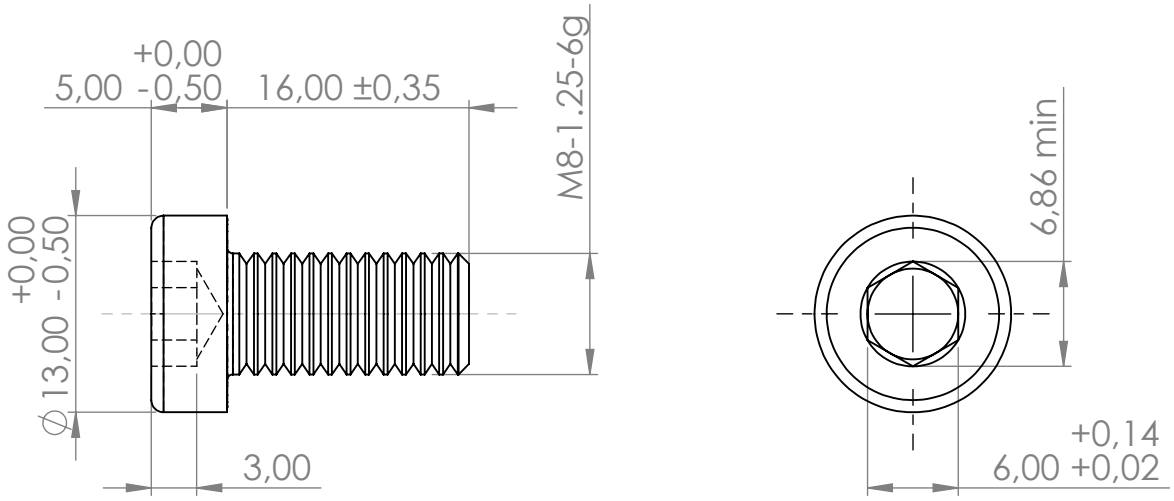

Standard: **DIN 7984**	Tolerances:		**DIN ISO 128-30**	xxxx Inspection dimensions	Scale: **2:1**	Weight: **0,0099 kg**	
					Material: A2-70		
					Surface:		
H				Date	Name		
G				established	04.01.2022	mau	
F				approved	04.01.2022	mau	
E				released	04.01.2022	mau	
D					Title: Allen head screw M8x16 - low head height + serration		
C							
B	Allen head drive changed from T30 to T45	04.01.22	mau	**AEROCOMPACT®** www.aerocompact.com office@aerocompact.com	Drawing No.: 701502		Index: B
A	current status	04.01.22	mau				
Modification		Date	Name			Page: 1	**A4**

Für diese Zeichnung behalten wir uns alle Rechte vor, auch für den Fall der Patenterteilung oder Gebrauchsmustereintragung. Ohne unsere vorherige, schriftliche Zustimmung darf diese Zeichnung weder verfielfältigt, noch Dritten zugänglich gemacht werden. Diese Zeichnung darf durch den Empfänger oder Dritte auch nicht in anderer Weise missbräulich verwendet werden; Zuwiderhandlungen verpflichten zu Schadenersatz und können strafrechtliche Folgen haben. We reserve all rights for this drawing also in case of patent or registration of design. This drawing may neither be copied nor opened to a third party without our written agreement. It may also not be used improperly by the recipient or a third party in other ways. Contraventions oblige to compensation and can be prosecuted.