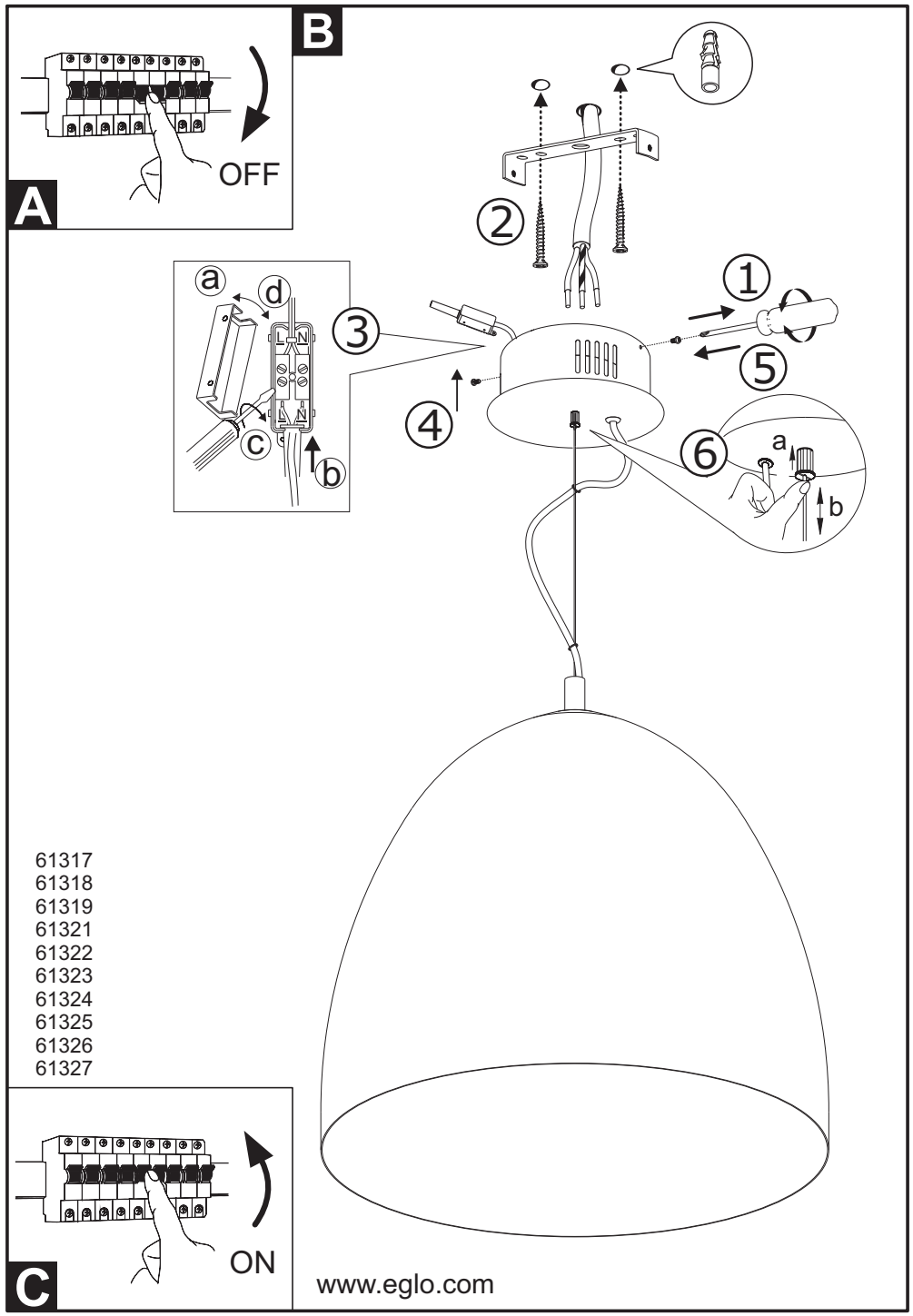
A
OFF
B
1
2
3
4
5
6
a
b
c
d
L
N
61317
61318
61319
61321
61322
61323
61324
61325
61326
61327
C
ON
www.eglo.com

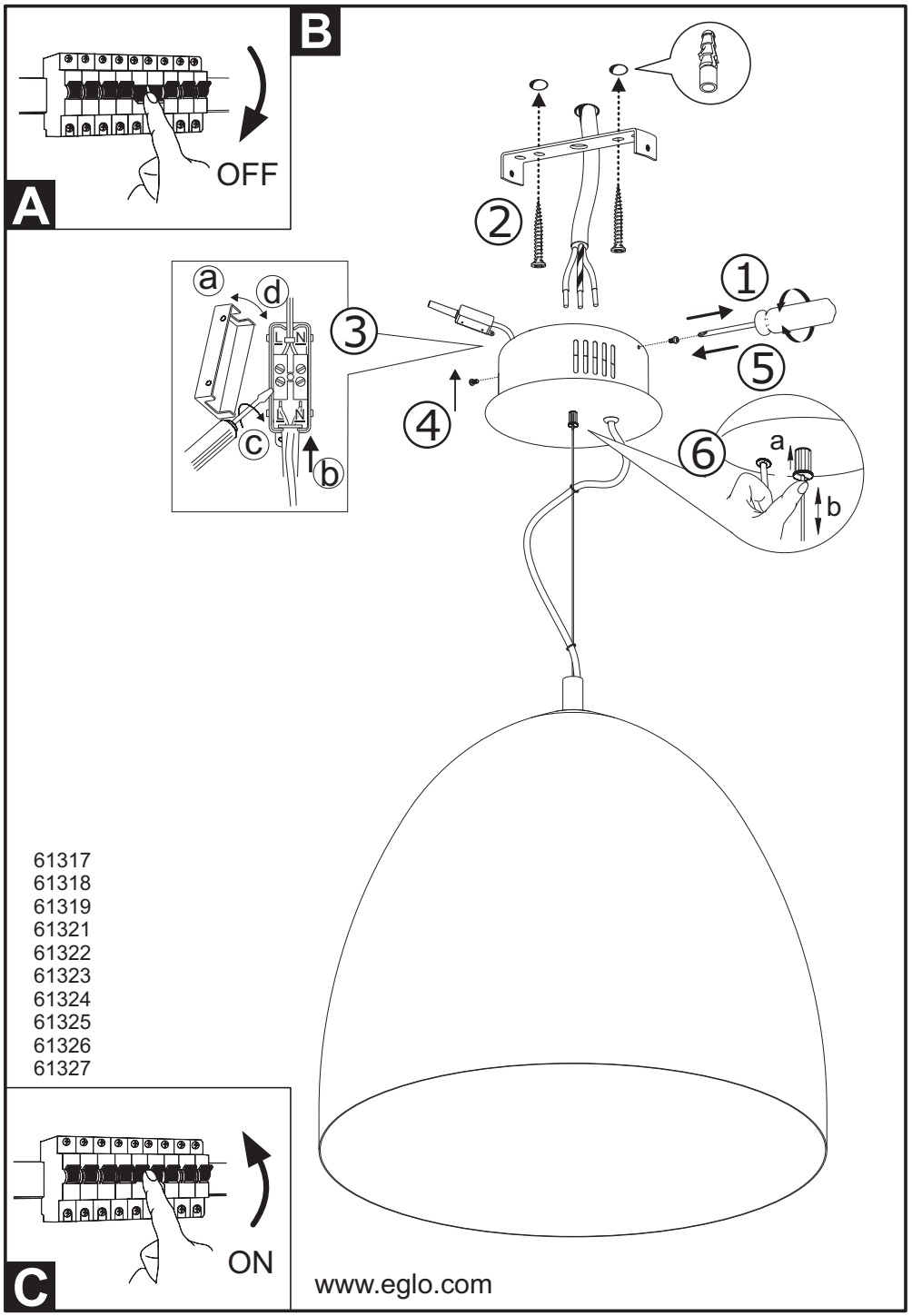
A
OFF
B
1
2
3
4
5
6
a
b
c
d
L
N
61317
61318
61319
61321
61322
61323
61324
61325
61326
61327
C
ON
www.eglo.com