# RSSD-RJ45S-4422-10M
# Leitung für Industrial Ethernet – Verbindungsleitung

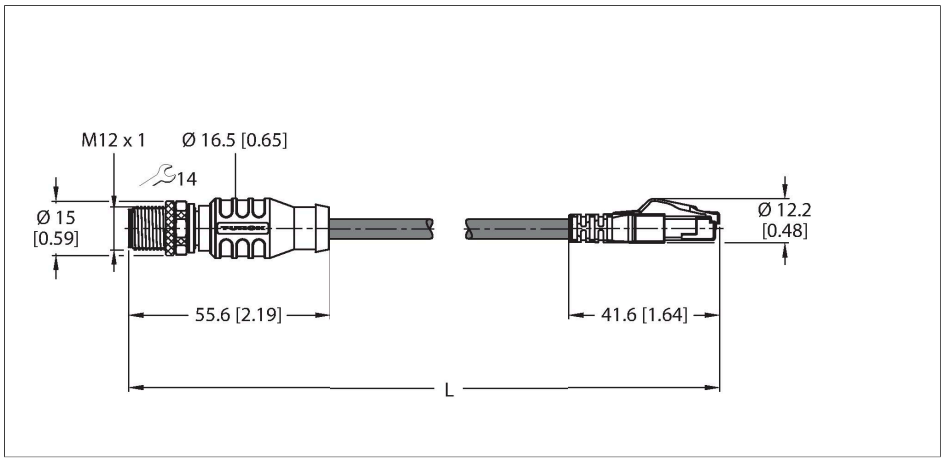


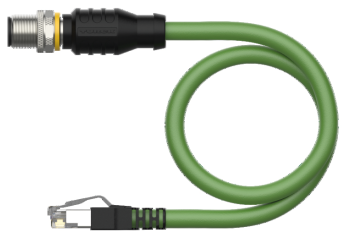

## Technische Daten

| | |
|---|---|
| Typ | RSSD-RJ45S-4422-10M |
| Ident-No. | 6635172 |
| **Steckverbinder A** | Stecker, M12x1, gerade, D-codiert |
| Polzahl | 4 |
| Kontakte | Metall, CuZn, vergoldet |
| Kontaktträger | Kunststoff, TPU, Schwarz |
| Griffkörper | Kunststoff, TPU, Schwarz |
| Überwurfmutter/-schraube | Messing, CuZn, vernickelt |
| Anzugsdrehmoment | 0.8 … 1 Nm<br>(Max. Wert des Gegenstückes beachten!) |
| Mechanische Lebensdauer | > 100 Steckzyklen |
| Verschmutzungsgrad | 3 |
| Schutzart | IP67, nur im verschraubten Zustand |
| **Steckverbinder B** | Stecker, RJ45, gerade |
| Polzahl | 4 |
| Kontakte | Metall, CuSn, vergoldet |
| Kontaktträger | Kunststoff, PC, Schwarz |
| Griffkörper | Kunststoff, TPU, Schwarz |
| Mechanische Lebensdauer | > 1000 Steckzyklen |
| Schutzart | IP20 |
| **Leitung** | |
| Netzwerkprotokoll | Ethernet |
| Leitungsdurchmesser | Ø 6.5 mm ±0.20 |
| Leitungslänge | 10 m |
| Leitungsmantel | PUR, Grün |
| Schirmung | Aluminiumfolie, verzinntes Kupfergeflecht |
| Aderisolierung | TPE-O |
| Aderquerschnitt | 4 x 0.32 mm² |

## Merkmale

- M12-Stecker, gerade, D-codiert
- RJ45-Steckverbinder
- Ethernet-Leitung: 4-polig, AWG 22
- CAT 5E
- Mantelmaterial: PUR
- Mantelfarbe: grün
- Schirm: Aluminiumfolie überlappend, Kupferdraht verzinnt
- Manteldurchmesser: 6.5 mm
- schleppkettentauglich
- ölbeständig nach IEC 60811-2-1 und UL13
- halogenfrei nach IEC 60754
- flammwidrig nach IEC 60332-1-2 und UL FT2, UN/ECE R118
- RoHS-konform
- PNO-konform
- UL
- Leitungslänge: 10 Meter

## Leitungsquerschnitt

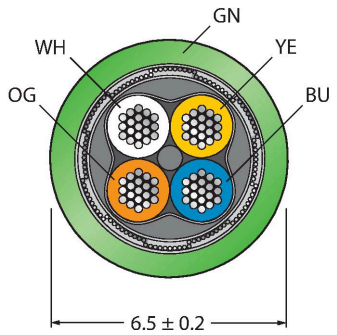

## Technische Daten

| | |
|---|---|
| Litzenaufbau | 7 x 0.25 mm |
| Aderfarben | WH, YE, BU, OG |
| **Elektrische Eigenschaften bei +20 °C** | |
| Bemessungsspannung | 42 V |
| Prüfspannung | 2000 V |
| Strombelastbarkeit | 1.5 A |
| DC-Widerstand (loop) | 120 Ω/km |
| Nom. Impedanz | 100 Ω (1MHZ) |
| Nom. Kapazität | 50 pF/m |
| **Mechanische und chemische Eigenschaften** | |
| Biegeradius (ortsfeste Verlegung) | ≥ 5 x Ø |
| Biegeradius (flexibler Einsatz) | ≥ 15 x Ø |
| Biegezyklen | ≥ 5 Mio. |
| Torsionsbeanspruchung | ± 180 °/m |
| Torsionszyklen | max. 100.000 |
| Umgebungstemperatur (fest) | -40…+80 °C |
| Umgebungstemperatur (bewegt) | -30…+80 °C |
| **Sonstige Eigenschaften** | |
| Schleppkettenfähig | ja |
| Halogenfrei | ja |
| PVC-frei | ja |
| UV-beständig | ja |
| Öl-beständig | ja |
| Flammwidrig | ja |
| Zulassungen | UL Listed |

## Montagezubehör

| | | |
|---|---|---|
| TORQUE-WRENCH-SET-AS | 6936170 | Drehmomentschlüsselset; Griff mit einstellbarem Drehmoment 0.4 - 1.0 Nm, Einstellwerkzeug Drehmoment, Gabelschlüssel für M8 (SW9), Gabelschlüssel für M12 (SW14) |

## Kontaktbelegung

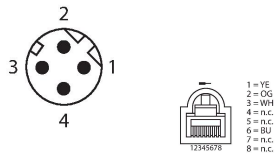


## Schaltplan

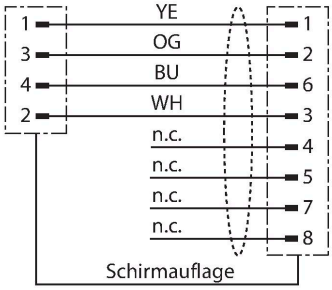


RSSD-RJ45S-4422-10M| 15-11-2024 04-16 | Technische Änderungen vorbehalten