Pick-to-Light
Bestückungssensor
Kapazitiver Taster
S22ALTSRGB7QP

Keine Maßzeichnung vorhanden!

No drawing available!

- **Schutzart IP67 / IP69K**
- **150 mm langes Kabel mit 8-poligem Steckverbinder, M12x1**
- **RGB-LEDS**
- **Bis zu sieben Farben darstellbar**
- **Betriebsspannung 10..30 VDC**
- **Bipolare - Schaltfunktion**
- **Schließer**
- **Haltefunktion**

Typenbezeichnung	S22ALTSRGB7QP
Ident-Nr.	3804247
Einsatzzweck	Pick-to-Light
Funktion	Berührungstaster
Gehäusewerkstoff	Kunststoff, PC, schwarz
Fensterwerkstoff	Polycarbonat, diffus
Leitungslänge	0.15 m
Werkstoff Kabelmantel	PVC
LED-Lebensdauer (L70)	50000 h
Schutzart	IP66 / IP67 / IP69K
Umgebungstemperatur	-40…+50 °C
Relative Luftfeuchtigkeit	0...90%
Ansprechzeit typisch	< 300 ms
Ausgangsfunktion	Schließer, PNP/NPN
Elektrischer Anschluss	Kabel mit Steckverbinder, M12 x 1
Lichtart	RGB

Anschlussbild

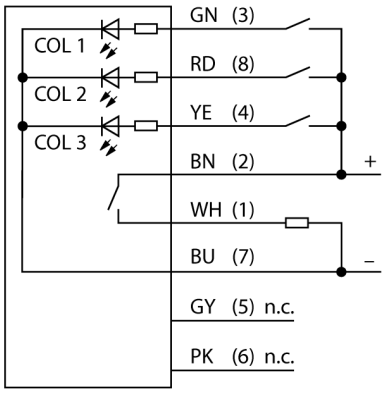

Funktionsprinzip

Der Bestückungssensor S22 ist für viele Montage- und Bestückungsanwendungen geeignet. Das Gerät besitzt RGB-LEDs und je nach Ausführung zwischen eine und sieben Anzeigefarben, die je nach Eingang aktiviert werden. Mit der Pro Editor Software können die Anzeigefarben je Eingang individuell angepasst werden. Ebenso ist es möglich zwischen Schließer- und Öffner-, sowie mit oder ohne Halte-Funktion den Bestückungssensor zu konfigurieren. Der große Vorteil dieser LEDs liegt in der Farbtreue und Leuchtkraft. Gegenüber den Vorgängern lassen sich eine Vielzahl Varianten mit nur einer einzigen Leuchte realisieren.

Ausgabe • 2020-07-12T11:41:45+02:00

Hans Turck GmbH & Co.KG ● D-45472 Mülheim an der Ruhr ● Witzlebenstraße 7 ● Tel. 0208 4952-0 ● Fax 0208 4952-264 ● more@turck.com ● www.turck.com