DW1000-110-PA-H1441
Seilzuggeber

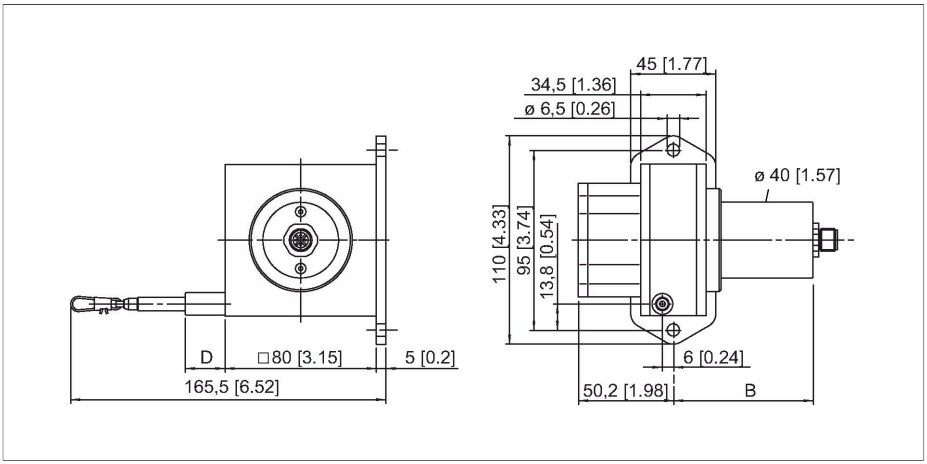

Merkmale

- Messbereich bis 1000mm
- M12 Steckverbinder
- Schutzart: IP65 (Encoder)
- Potenziometrischer Ausgang 1k Ohm
- Versorgungsspannung max. 30V DC

Anschlussbild

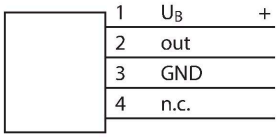

Technische Daten

Typ	DW1000-110-PA-H1441
Ident-No.	1544542
Messbereich	1000 mm
Linearitätsabweichung	≤ 0.1 %
Umgebungstemperatur	-20…+85 °C
Betriebsspannung	0…30 VDC
Kurzschlussschutz	ja
Drahtbruchsicherheit / Verpolungsschutz	ja
Ausgangsfunktion	4-polig, Potentiometer
Bauform	Seilzuggeber
Gehäusewerkstoff	Titan eloxiertes Aluminium
Auszugkraft min.	6.9 N
Auszugkraft max.	8.3 N
Auszuggeschwindigkeit max.	10 m/s
Auszugsbeschleunigung max.	140 m/s²
Seilmaterial	Edelstahl
Elektrischer Anschluss	Steckverbinder, M12 x 1
Schutzart	IP65

Signal	**+U_B**	**Schleifer**	**Gnd**	**-**	**-**	**-**	**-**	**-**	**-**
Pinbelegung	**1**	**2**	**3**	**4**	**-**	**-**	**-**	**-**	**-**

Montagezubehör

RDR-1	1544753
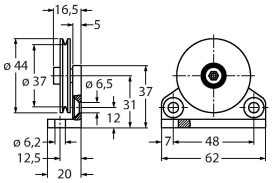	Umlenkrolle aus Aluminium für Seilzuggeber