Opto-Sensor
Einweglichtschranke (Sender)
SB12TE1Q3

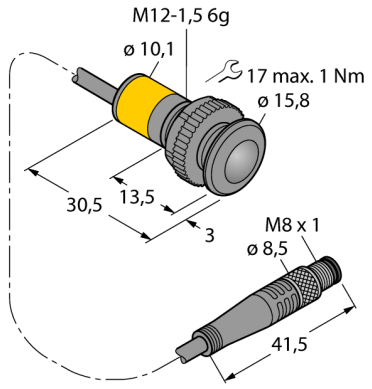

- **Stecker M8x1, 3-polig**
- **Versorgungsspannung 10-30 VDC**

Anschlussbild

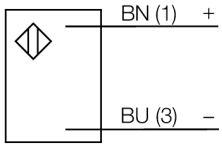

Funktionsprinzip

Einweglichtschranken bestehen aus einem Sender und einem Empfänger. Sie werden so installiert, dass das Licht vom Sender genau auf den Empfänger trifft. Unterbricht oder schwächt ein Objekt den Lichtstrahl, wird ein Schaltvorgang ausgelöst. Überall dort, wo lichtundurchlässige Objekte erfasst werden sollen, sind Einweglichtschranken die verlässlichsten optoelektronischen Sensoren. Der hohe Kontrast zwischen Hell- und Dunkelzustand und die sehr hohen Funktionsreserven, die für diese Betriebsart typisch sind, erlauben einen Betrieb über große Distanzen hinweg und unter schwierigen Bedingungen.

Reichweitenkurve

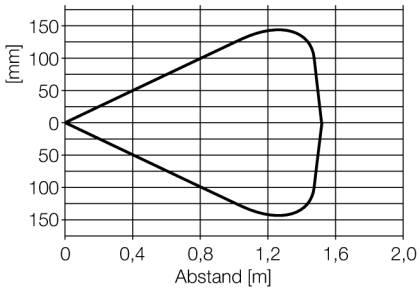

Typenbezeichnung	SB12TE1Q3
Ident-Nr.	3011139
Funktion	Einwegschranke
Lichtart	IR
Wellenlänge	880 nm
Reichweite	0…1500 mm
Umgebungstemperatur	-20…+50 °C
Betriebsspannung	10…30 VDC
DC Bemessungsbetriebsstrom	≤ 100 mA
Leerlaufstrom I_0	≤ 15 mA
Bereitschaftsverzug	≤ 1000 ms
Ansprechzeit typisch	< 2.5 ms
Bauform	Gewinderohr, SB12
Abmessungen	30.5 mm
Gehäusedurchmesser	Ø 12 mm
Gehäusewerkstoff	Kunststoff, Thermoplastischer Kunststoff
Linse	Kunststoff, Polycarbonat
Elektrischer Anschluss	Kabel mit Steckverbinder, M8 x 1, PVC
Leitungslänge	0.15 m
Aderzahl	3
Aderquerschnitt	0.34 mm^2
Schutzart	IP67
Betriebsspannungsanzeige	LED, grün
Fehlermeldung	LED, grün, blinkend
Anzeige der Funktionsreserve	LED

Ausgabe • 2020-07-11T21:45:28+02:00

Hans Turck GmbH & Co.KG • D-45472 Mülheim an der Ruhr • Witzlebenstraße 7 • Tel. 0208 4952-0 • Fax 0208 4952-264 • more@turck.com • www.turck.com