# VAS22-A80E-5/TXL
# Ventilsteckverbinder Bauform A – Anschlussleitung

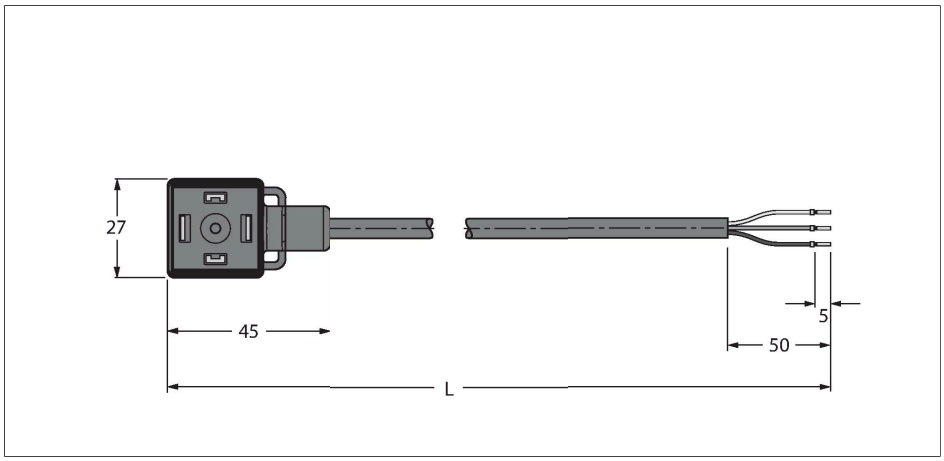


## Technische Daten

| | |
|---|---|
| Typ | VAS22-A80E-5/TXL |
| Ident-No. | 6606572 |
| **Steckverbinder A** | Ventilstecker, Bauform A |
| Polzahl | 2+PE, PE gebrückt |
| Kontakte | Metall, CuSn, versilbert |
| Kontaktträger | Kunststoff, PA, Schwarz |
| Griffkörper | Kunststoff, TPU, Schwarz/Transluzent |
| Schutzbauteil | ohne Schutzbeschaltung |
| Dichtung | Kunststoff, TPU |
| Mechanische Lebensdauer | > 100 Steckzyklen |
| Verschmutzungsgrad | 3 |
| Schutzklasse | IP65, IP67, IP68, (montiert) |
| Leitungsdurchmesser | Ø 5.7 mm ± 0.20 |
| Leitungslänge | 5 m |
| Leitungsmantel | PUR, Schwarz |
| Aderisolierung | PP |
| Adernquerschnitt | 3 x 0.75 mm² |
| Litzenaufbau | 42 x 0.15 mm |
| Aderfarben | BN, BU, GNYE |
| **Elektrische Eigenschaften bei +20 °C** | |
| Bemessungsspannung | 230 V |
| Prüfspannung | 2000 V |
| Strombelastbarkeit | 4 A |
| Isolationswiderstand | > 1 MΩ/km |
| Isolationswiderstand | ≥ $10^8$ Ω |
| Durchgangswiderstand | max. 26 Ω/km |

## Merkmale

- 2-polig + PE gebrückt
- Bauform nach Norm DIN EN 175301-803
- RoHS-konform
- Schutzart: IP65, IP67, IP68
- ohne Schutzbeschaltung
- ohne LED
- Mantelmaterial: PUR
- Mantelfarbe: schwarz
- schleppkettentauglich
- schweißfunkenfest
- chemikalien- und ölbeständig
- UV- und ozonbeständig
- flammwidrig
- halogen-, silikon-, PVC- und LABS-frei
- Leitungslänge: 5.0 Meter

## Kontaktbelegung

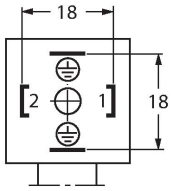


## Diagramm

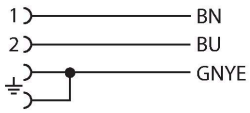


VAS22-A80E-5/TXL | 22-01-2020 21-54 | Technische Änderungen vorbehalten

## Technische Daten

| Mechanische und chemische Eigenschaften | |
|---|---|
| Max. Zugfestigkeit (statisch) | ≤ 50 N/mm² |
| Max. Zugfestigkeit (dynamisch) | ≤ 20 N/mm² |
| Biegeradius (ortsfeste Verlegung) | ≥ 5 x Ø |
| Biegeradius (flexibler Einsatz) | ≥ 10 x Ø |
| Biegezyklen | ≥ 5 Mio. |
| Zulässige Beschleunigung | max. 5 m/s² |
| Zulässiger Verfahrweg horizontal | 5 m (bei 5 m/s²) |
| Zulässiger Verfahrweg vertikal | 2 m (bei 5 m/s²) |
| Zulässige Verfahrgeschwindigkeit | 3.3 m/s |
| Torsionsbeanspruchung | ± 180 °/m |
| im ruhenden Zustand | -50 °C…+80 °C |
| in Bewegung | -30 °C…+90 °C |
| im Schleppkettenbetrieb | -25 °C…+60 °C |

VAS22-A80E-5/TXL| 22-01-2020 21-54 | Technische Änderungen vorbehalten