PFKS3-0.5
Zubehör für Aktuator-/Sensorleitungen – Flanschkupplung mit Litzen, Vorderwandmontage

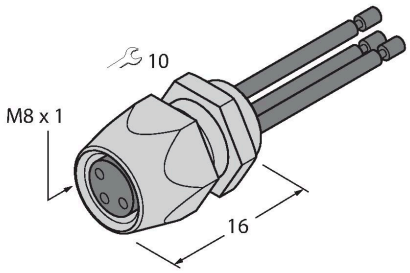

Merkmale

- robuster und fertig konfektionierter Rundsteckverbinder
- Schutzart IP67
- mit 0,5m Litze
- auch mit anderen Litzenlängen lieferbar

Kontaktbelegung

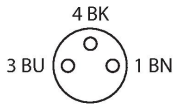

Diagramm

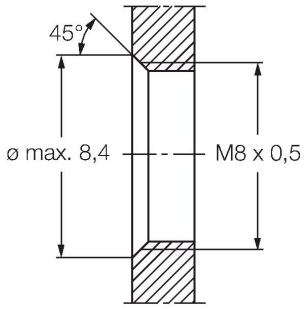

Technische Daten

Typ	PFKS3-0.5
Ident-No.	6935710
Steckverbinder A	**Flanschkupplung, M8x1, gerade**
Polzahl	3
Kontakte	Messing, CuZn, vergoldet
Kontaktträger	Kunststoff, PA, Schwarz
Dichtung	Kunststoff, FPM/FKM
Flanschgehäuse	Messing, CuZn, Vernickelt
Montageart	Vorderwandmontage
Dichtung Einschraubgewinde	Kunststoff, NBR
Einschraubgewinde	M8x0.5
Anschlussart	Litzenanschluss
Mechanische Lebensdauer	> 100 Steckzyklen
Verschmutzungsgrad	3
Schutzklasse	IP67, (verschraubt)
Leitungslänge	0.5 m
Aderisolierung	PVC
Adernquerschnitt	3 x 0.25 mm²
Litzenaufbau	14 x 0.15 mm
Aderfarben	BN, BU, BK
Elektrische Eigenschaften bei +20 °C	
Bemessungsspannung	60 V
Strombelastbarkeit	4 A
Isolationswiderstand	≥ 10^8 Ω
Durchgangswiderstand	≤ 5 mΩ

Technische Daten

Mechanische und chemische Eigenschaften	
im ruhenden Zustand	-30 °C…+90 °C