LED-Anzeige
Kennleuchte
S22L2SRGB7QP

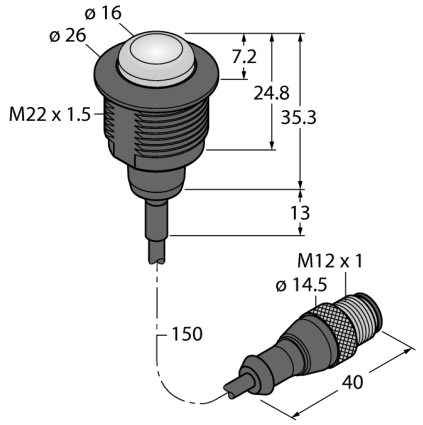

- **Rundum LED-Anzeige**
- **einzeln ansteuerbar**
- **Mechanisches Einschraubgewinde M22x1**
- **Schutzart IP67 / IP69K**
- **Materialien widerstehen UV-Licht**
- **Stromaufnahme je LED Farbe: max. 25 mA**
- **Bis zu sieben Farben in der Standard Einstellung gemäß Logiktabelle darstellbar (COL 1, COL 2, COL 3, Blinkfunktion)**
- **Pro Editor konfigurierbar, bis zu 14 Farben darstellbar, unterschiedliche Leucht-Animationen, einstellbare I/O-Block Kompatibilität**

Typenbezeichnung	S22L2SRGB7QP
Ident-Nr.	3804238

Einsatzzweck	LED Anzeigeleuchte
Funktion	Spotleuchte
Kaskadierbar	Nein
Bauform	zylindrisch/Gewinde
Bauform Bezeichnung	S22L
Gehäusewerkstoff	Kunststoff, PC, schwarz
Fensterwerkstoff	Polycarbonat, diffus
Leitungslänge	0.15 m
Werkstoff Kabelmantel	PVC
Schutzart	IP66 / IP67 / IP69K
Umgebungstemperatur	-40…+50 °C
Relative Luftfeuchtigkeit	0...90%
Zulassungen	CE, UL listed

Betriebsspannung	10…30 VDC
DC Bemessungsbetriebsstrom	≤ 25 mA
Ansprechzeit typisch	< 250 ms
Elektrischer Anschluss	Kabel mit Steckverbinder, M12 x 1

Lichtart	RGB
Dimmbar	Nein

Anschlussbild

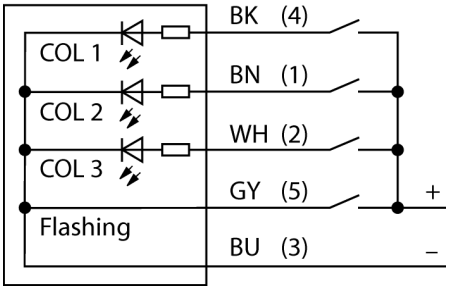

Funktionsprinzip

Diese Leuchten verfügen über RGB-LEDs. Über vier Eingangssignale lässt sich eine von sieben vordefinierten Farben in der Standard Einstellung ansteuern, bei Bedarf auch mit Blinkfunktion. Die Logiktabelle zeigt dabei auf, welcher Eingang beschaltet werden muss. Mit der Pro Editor Software können diesen Leuchten in den erweiterten Einstellungen sogar bis zu 14 vordefinierte Farben zugewiesen werden. Der große Vorteil dieser LEDs liegt in der Farbtreue und Leuchtkraft. Gegenüber den Vorgängern lassen sich eine Vielzahl Varianten mit nur einer einzigen Leuchte realisieren.

Das Anschlussbild zeigt eine PNP-Anschlusskonfiguration.

	R	Y	G	T	B	M	W
COL1	×	×				×	×
COL2		×	×	×			×
COL3				×	×	×	×

Ausgabe • 2020-07-12T11:41:19+02:00

Hans Turck GmbH & Co.KG • D-45472 Mülheim an der Ruhr • Witzlebenstraße 7 • Tel. 0208 4952-0 • Fax 0208 4952-264 • more@turck.com • www.turck.com