# WKC4.5T-0.6-RSC4.5T/TEL
## Aktuator- und Sensorleitung / PVC – Verbindungsleitung

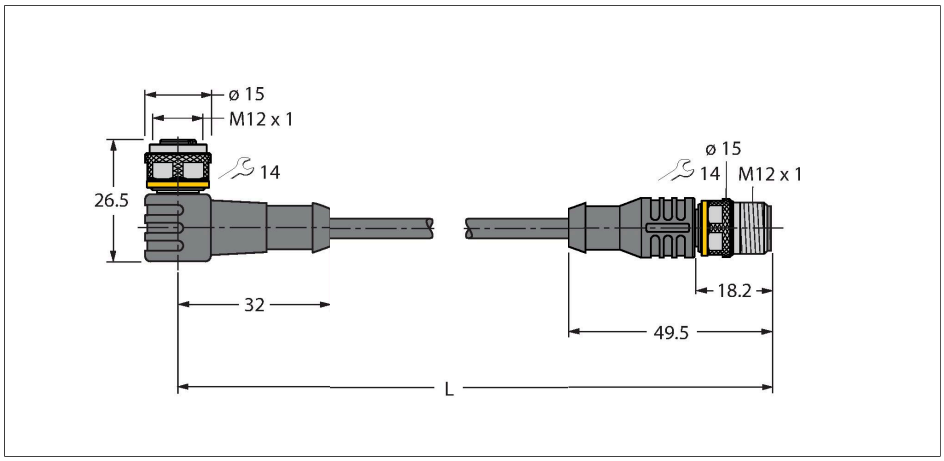

## Technische Daten

| | |
|---|---|
| Typ | WKC4.5T-0.6-RSC4.5T/TEL |
| Ident-No. | 6625242 |
| **Steckverbinder A** | **Kupplung, M12x1, gewinkelt, A-Kodierung** |
| Polzahl | 5 |
| Kontakte | Messing, CuZn, vergoldet |
| Kontaktträger | Kunststoff, TPU, Schwarz |
| Griffkörper | Kunststoff, TPU, Schwarz |
| Überwurfmutter/-schraube | Messing, CuZn, vernickelt |
| Dichtung | Kunststoff, FPM/FKM |
| Mechanische Lebensdauer | > 100 Steckzyklen |
| Verschmutzungsgrad | 3 |
| Schutzklasse | IP67, nur im verschraubten Zustand |
| **Steckverbinder B** | **Stecker, M12x1, gerade, A-Kodierung** |
| Polzahl | 5 |
| Kontakte | Messing, CuZn, vergoldet |
| Kontaktträger | Kunststoff, TPU, Schwarz |
| Griffkörper | Kunststoff, TPU, Schwarz |
| Überwurfmutter/ -schraube | Messing, CuZn, vernickelt |
| Mechanische Lebensdauer | > 100 Steckzyklen |
| Verschmutzungsgrad | 3 |
| Schutzklasse | IP67, nur im verschraubten Zustand |
| **Leitung** | |
| Leitungsdurchmesser | Ø 5.5 mm ± 0.20 |
| Leitungslänge | 0.6 m |
| Leitungsmantel | PVC, Schwarz |
| Aderisolierung | PVC |
| Adernquerschnitt | 5 x 0.34 mm² |

## Merkmale

- M12-Kupplung, gewinkelt, 5-polig
- M12-Stecker, gerade, 5-polig
- Mantelmaterial: PVC
- Mantelfarbe: schwarz
- Chemikalien- und ölbeständig
- Flammwidrig
- Beständig gegen Säuren und Laugen
- Mikroben- und hydrolysefest
- LABS-frei
- Zulassung: cULus
- RoHS-konform
- Schutzart IP67
- Leitungslänge: 0.6 Meter

## Leitungsquerschnitt

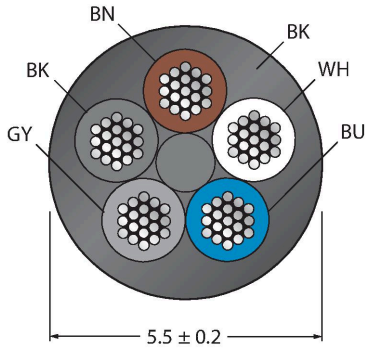


WKC4.5T-0.6-RSC4.5T/TEL| 22-01-2020 18-45 | Technische Änderungen vorbehalten

## Technische Daten

| | |
|---|---|
| Litzenaufbau | 42 x 0.1 mm |
| Aderfarben | BN, WH, BU, BK, GY |
| **Elektrische Eigenschaften bei +20 °C** | |
| Bemessungsspannung | 60 V |
| Prüfspannung | 2000 V |
| Strombelastbarkeit | 4 A |
| Isolationswiderstand | > 30.5 MΩ/km |
| Durchgangswiderstand | max. 57 Ω/km |
| **Mechanische und chemische Eigenschaften** | |
| Biegeradius (ortsfeste Verlegung) | ≥ 5 x Ø |
| Biegeradius (flexibler Einsatz) | ≥ 10 x Ø |
| im ruhenden Zustand | -40 °C…+105 °C |
| in Bewegung | 0 °C…+80 °C |

## Kontaktbelegung

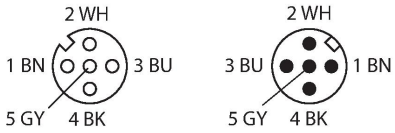


## Funktionsprinzip

Abbildung zeigt Designstand mit Sechskantüberwurfmutter (Produktion ab KW11/2016).

## Diagramm

## Montagezubehör

**TORQUE-WRENCH-SET-AS** **6936170**

Drehmomentschlüsselset; Griff mit einstellbarem Drehmoment 0.4 - 1.0 Nm, Einstellwerkzeug Drehmoment, Gabelschlüssel für M8 (SW9), Gabelschlüssel für M12 (SW14)

**BLANK-LABEL-FOR-CORDSETS-TEL-TXL** **6936206**

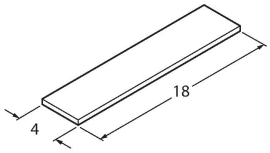


Kennzeichenschilder für TEL- und TXL-Leitungen; Schildlänge: 18 mm, Schildhöhe: 4 mm, Material: Polycarbonat (PC), Farbe: weiß, halogenfrei und flammwidrig

WKC4.5T-0.6-RSC4.5T/TEL| 22-01-2020 18-45 | Technische Änderungen vorbehalten