LED-Anzeige
Kennleuchte
K30LRXGPQPMA

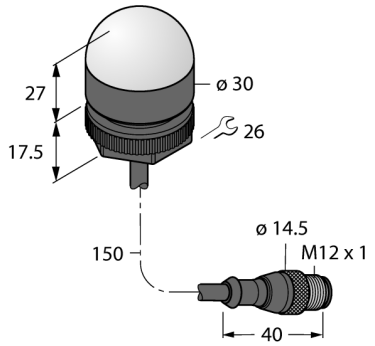

- **Rundum LED-Anzeige**
- **einzeln ansteuerbar**
- **Mechanisches Einschraubgewinde M22x1.5**
- **Schutzart IP67**
- **Farben: Rot (COL 1) / Grün (COL 2)**
- **Kabel mit Steckverbinder M12X1**
- **Betriebsspannung 10…30 VDC**

Anschlussbild

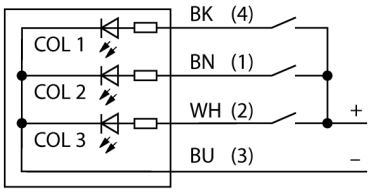

Typenbezeichnung	K30LRXGPQPMA
Ident-Nr.	3051631
Einsatzzweck	LED Anzeigeleuchte
Funktion	Spotleuchte
Kaskadierbar	Nein
Bauform	zylindrisch/Gewinde
Bauform Bezeichnung	K30L
Gehäusewerkstoff	Kunststoff, PC, schwarz
Fensterwerkstoff	Polycarbonat, diffus
Leitungslänge	0.15 m
Werkstoff Kabelmantel	PUR
Schutzart	IP67 / IP69K
Umgebungstemperatur	-40…+50 °C
Relative Luftfeuchtigkeit	0...95%
MTTF	626 Jahre nach SN 29500 (Ed. 99) 40 °C
Zulassungen	CE
Betriebsspannung	10…30 VDC
DC Bemessungsbetriebsstrom	≤ 25 mA
Ansprechzeit typisch	< 1 ms
Elektrischer Anschluss	Kabel mit Steckverbinder, M12 x 1
Lichtart	Rot
	Grün
Dimmbar	Nein

Funktionsprinzip

Die LED-Anzeige eignet sich für den direkten Anschluss an Sensoren. Wenn der Sensor gespeist wird, leuchtet die rote Lampe, wenn der Ausgang aktiviert ist leuchtet die grüne Lampe. Die grüne Lampe überschreibt die rote Lampe.

Ausgabe • 2020-07-12T02:24:43+02:00

Hans Turck GmbH & Co.KG • D-45472 Mülheim an der Ruhr • Witzlebenstraße 7 • Tel. 0208 4952-0 • Fax 0208 4952-264 • more@turck.com • www.turck.com

LED-Anzeige
Kennleuchte
K30LRXGPQPMA

Zubehör

Typ	Ident-Nr.		Maßbild
SMB22A	3079414	Montagewinkel, Edelstahl, für Bauform K30L	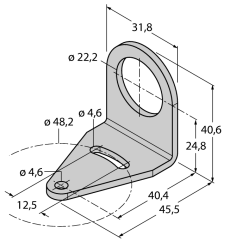

Ausgabe • 2020-07-12T02:24:43+02:00

Hans Turck GmbH & Co.KG • D-45472 Mülheim an der Ruhr • Witzlebenstraße 7 • Tel. 0208 4952-0 • Fax 0208 4952-264 • more@turck.com • www.turck.com