Opto-Sensor
Reflexionslichttaster mit fester Hintergrundausblendung
Miniatursensor
Q12AB6FF15Q

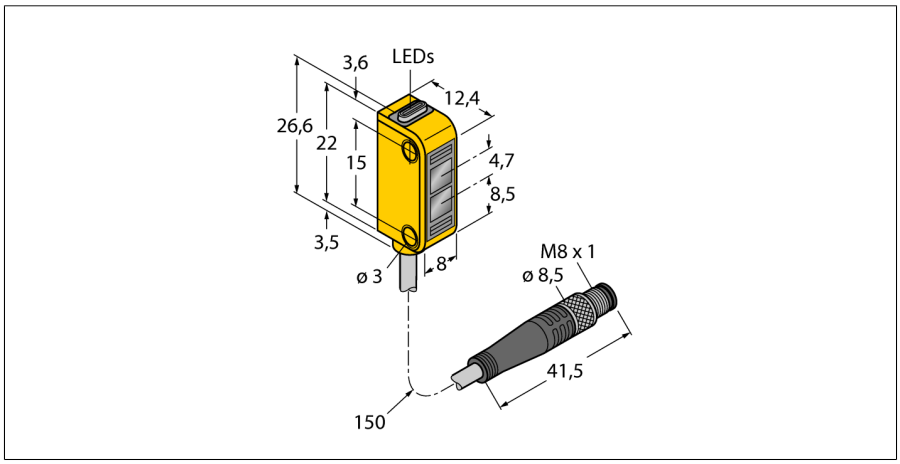

- **150 mm Kabel, PVC, mit Steckverbinder, M8 x 1, 4-polig**
- **Schutzart IP67**
- **LED rundum sichtbar**
- **Anzeige zu geringer Funktionsreserve**
- **Betriebsspannung: 10…30VDC**
- **Bipolarer Schaltausgang, hellschaltend**

Anschlussbild

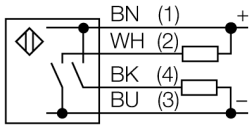

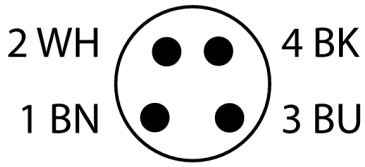

Typenbezeichnung	Q12AB6FF15Q
Ident-Nr.	3072105
Funktion	Näherungsschalter
Lichtart	Rot
Wellenlänge	640 nm
Reichweite	3…15 mm
Umgebungstemperatur	-20…+55 °C
Betriebsspannung	10…30 VDC
Restwelligkeit	< 10 % U_{ss}
DC Bemessungsbetriebsstrom	≤ 50 mA
Leerlaufstrom I_0	≤ 20 mA
Kurzschlussschutz	ja
Verpolungsschutz	ja
Ausgangsfunktion	Schließer, hellschaltend, PNP/NPN
Schaltfrequenz	≤ 700 Hz
Bereitschaftsverzug	≤ 120 ms
Bereitschaftsverzug	≤ 120 ms
Ansprechzeit typisch	< 0.7 ms
Zulassungen	CE, cURus
Bauform	Quader, Q12
Abmessungen	12.4 x 8 x 26.6 mm
Gehäusedurchmesser	Ø 0 mm
Gehäusewerkstoff	Kunststoff, Thermoplastischer Kunststoff, gelb
Linse	Kunststoff, Polycarbonat
Elektrischer Anschluss	Kabel mit Steckverbinder, M8 x 1, PVC
Leitungslänge	0.15 m
Aderzahl	4
Aderquerschnitt	0.34 mm^2
Schutzart	IP67
MTTF	135 Jahre nach SN 29500 (Ed. 99) 40 °C
Betriebsspannungsanzeige	LED, grün
Schaltzustandsanzeige	LED, gelb
Fehlermeldung	LED, grün
Anzeige der Funktionsreserve	LED, gelb, blinkend

Funktionsprinzip

Sender und Empfänger sind in demselben Gehäuse untergebracht. Die Lichtreflexion an einem Objekt wird erfasst und führt zum Schalten des Sensors. Dabei hängt der Schaltabstand in hohem Maße vom Reflexionsvermögen des Objektes ab.

Reichweitenkurve

Funktionsreserve in Abhängigkeit von der Reichweite

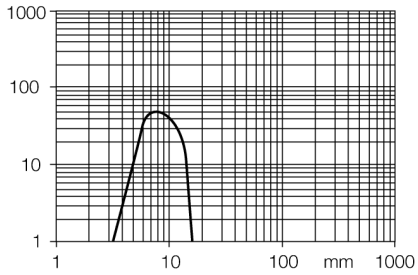

Ausgabe • 2020-07-12T04:29:00+02:00

Hans Turck GmbH & Co.KG • D-45472 Mülheim an der Ruhr • Witzlebenstraße 7 • Tel. 0208 4952-0 • Fax 0208 4952-264 • more@turck.com • www.turck.com

Opto-Sensor
Reflexionslichttaster mit fester Hintergrundausblendung
Miniatursensor
Q12AB6FF15Q

Zubehör

Typ	Ident-Nr.		Maßbild
SMBQ12A	3074341	Montagewinkel; Werkstoff VA 1.4401, für Optosensor Bauform Q12	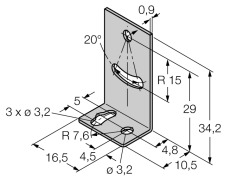
SMBQ12T	3073722	Montagewinkel; Werkstoff VA 1.4401, für Optosensor Bauform Q12	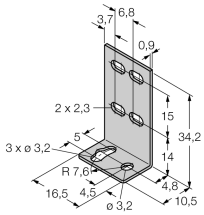

Ausgabe • 2020-07-12T04:29:00+02:00

 Hans Turck GmbH & Co.KG • D-45472 Mülheim an der Ruhr • Witzlebenstraße 7 • Tel. 0208 4952-0 • Fax 0208 4952-264 • more@turck.com • www.turck.com