VAS22-S80E-10/TXL
Ventilsteckverbinder Bauform A – Anschlussleitung

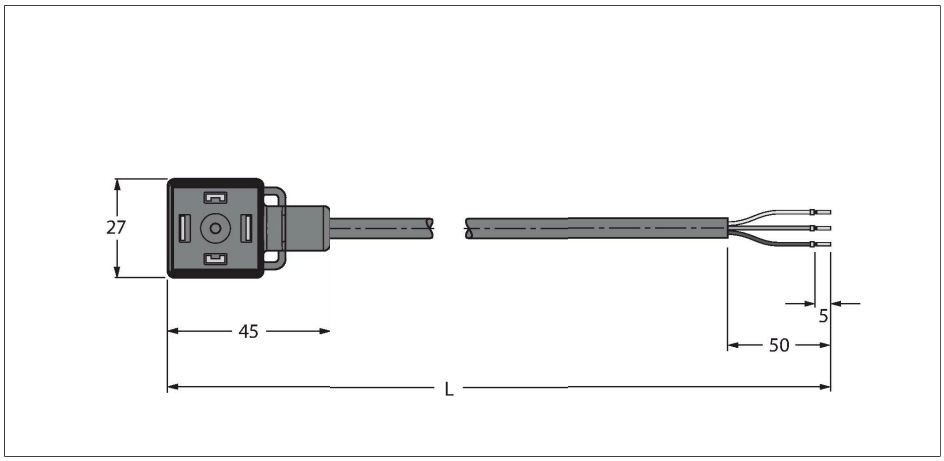

Technische Daten

Typ	VAS22-S80E-10/TXL
Ident-No.	6606505
Steckverbinder A	**Ventilstecker, Bauform A**
Polzahl	2+PE, PE gebrückt
Kontakte	Metall, CuSn, versilbert
Kontaktträger	Kunststoff, PA, Schwarz
Griffkörper	Kunststoff, TPU, Schwarz/Transluzent
Schutzbauteil	Transildiode
Dichtung	Kunststoff, TPU
Schaltzustandsanzeige	LED Gelb/Gelb
Mechanische Lebensdauer	> 100 Steckzyklen
Verschmutzungsgrad	3
Schutzklasse	IP65, IP67, IP68, (montiert)
Leitungsdurchmesser	Ø 5.7 mm ± 0.20
Leitungslänge	10 m
Leitungsmantel	PUR, Schwarz
Aderisolierung	PP
Adernquerschnitt	3 x 0.75 mm²
Litzenaufbau	42 x 0.15 mm
Aderfarben	BN, BU, GNYE
Elektrische Eigenschaften bei +20 °C	
Bemessungsspannung	24 V
Prüfspannung	2000 V
Strombelastbarkeit	4 A
Isolationswiderstand	> 1 MΩ/km
Isolationswiderstand	≥ 10^8 Ω
Durchgangswiderstand	max. 26 Ω/km

Merkmale

- 2-polig + PE
- Bauform nach Norm DIN EN 175301-803
- RoHS-konform
- Schutzart: IP65, IP67, IP68
- Schutzbauteil: Transildiode
- Mantelmaterial: PUR
- Mantelfarbe: schwarz
- schleppkettentauglich
- schweißfunkenfest
- chemikalien- und ölbeständig
- UV- und ozonbeständig
- flammwidrig
- halogen-, silikon-, PVC- und LABS-frei
- Leitungslänge: 10 Meter

Kontaktbelegung

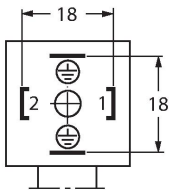

Diagramm

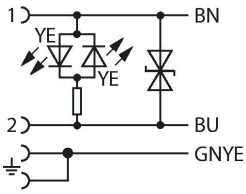

VAS22-S80E-10/TXL| 22-01-2020 21-55 | Technische Änderungen vorbehalten

Technische Daten

Mechanische und chemische Eigenschaften	
Max. Zugfestigkeit (statisch)	≤ 50 N/mm²
Max. Zugfestigkeit (dynamisch)	≤ 20 N/mm²
Biegeradius (ortsfeste Verlegung)	≥ 5 x Ø
Biegeradius (flexibler Einsatz)	≥ 10 x Ø
Biegezyklen	≥ 5 Mio.
Zulässige Beschleunigung	max. 5 m/s²
Zulässiger Verfahrweg horizontal	5 m (bei 5 m/s²)
Zulässiger Verfahrweg vertikal	2 m (bei 5 m/s²)
Zulässige Verfahrgeschwindigkeit	3.3 m/s
Torsionsbeanspruchung	± 180 °/m
im ruhenden Zustand	-50 °C…+80 °C
in Bewegung	-30 °C…+90 °C
im Schleppkettenbetrieb	-25 °C…+60 °C

VAS22-S80E-10/TXL| 22-01-2020 21-55 | Technische Änderungen vorbehalten