7/8″ Rundsteckverbinder
Konfektionierbarer Steckverbinder
Stecker 7/8"
BSV4140-0/13.5

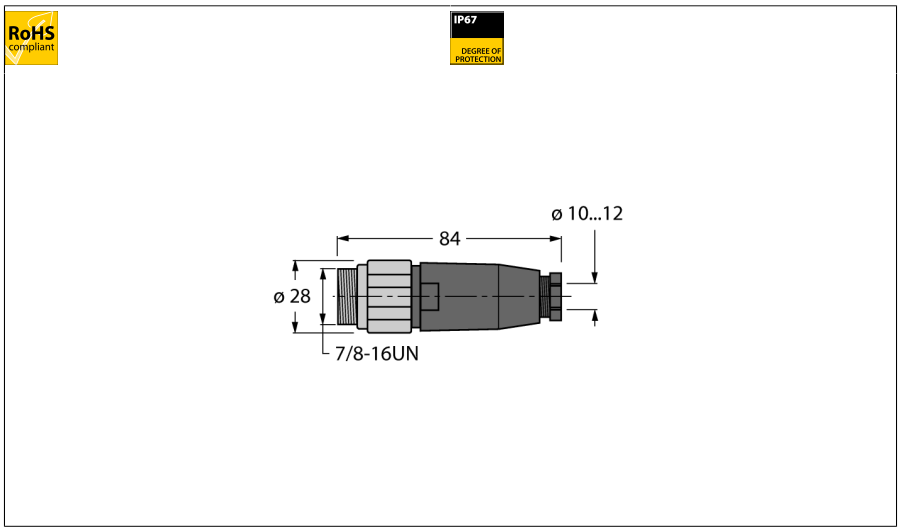

- **zum Einsatz in DeviceNet / CANopen Applikationen**
- **Schraub-Klemmanschluss**
- **4-polig**
- **4-polig, gerade, Edelstahl-Überwurfmutter**
- **Kabelauslass 10... 12 mm**
- **zum Einsatz in PROFIBUS-PA und FOUNDATION™ fieldbus Applikationen**

Anschluss PROFIBUS-PA

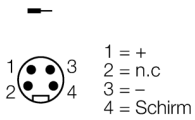

Anschluss FOUNDATION™ fieldbus

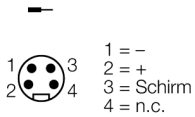

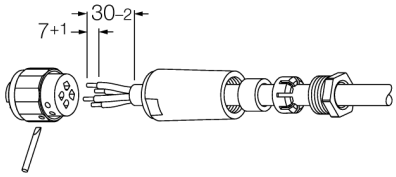

Typenbezeichnung	BSV4140-0/13.5
Ident-Nr.	6914562

Steckverbinder A	Selbstkonfektionierbarer Stecker, 7/8″, gerade
Polzahl	4
Kontakte	Metall, CuZn, vergoldet
Kontaktträger	Kunststoff, TPU, Schwarz
Griffkörper	Kunststoff, PA, Schwarz
Überwurfmutter/-schraube	Edelstahl, 1.4404
Dichtung	Kunststoff, NBR
Dichtung Einschraubgewinde	Kunststoff, NBR
Einschraubgewinde	PG13.5
Außendurchmesser der Leitung	10…12mm
Adernquerschnitt / Klemmvermögen	0.14…1 mm^2
Anschlussart	Schraub-/Klemmanschluss
Verschmutzungsgrad	3
Schutzklasse	IP67, (verschraubt)

Elektrische Eigenschaften bei +20 °C	
Bemessungsspannung	250VV
Strombelastbarkeit	9 A
Isolationswiderstand	$\geq 10^8\ \Omega$
Durchgangswiderstand	$\leq 5\ m\Omega$

Mechanische und chemische Eigenschaften	
Umgebungstemperatur	
im ruhenden Zustand	-40…+90°C
in Bewegung	-40…+90°C

Ausgabe • 2020-07-12T13:39:08+02:00

 Hans Turck GmbH & Co.KG • D-45472 Mülheim an der Ruhr • Witzlebenstraße 7 • Tel. 0208 4952-0 • Fax 0208 4952-264 • more@turck.com • www.turck.com