TB-4M12-4P2-5/TXL
Passiver Aktuator-/Sensor-Verteiler M12 x 1 – 4-fach, mit fest angeschlossener Leitung

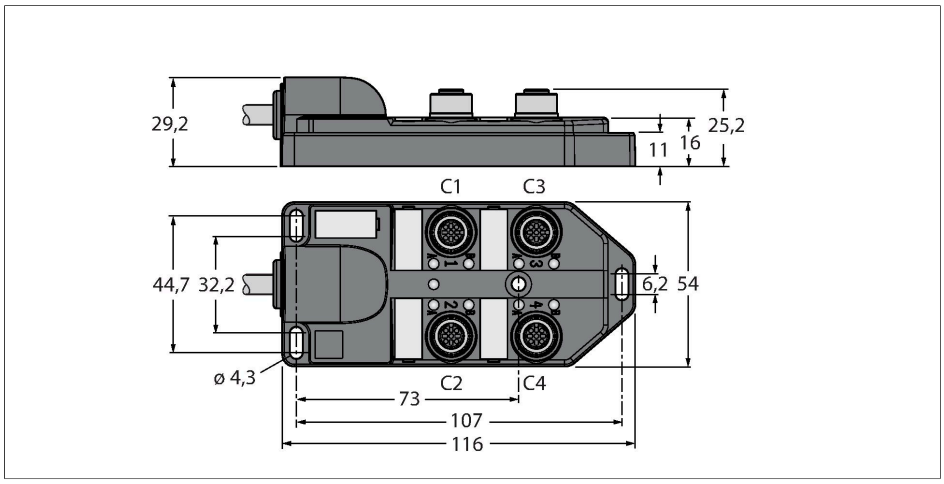

Technische Daten

Typ	TB-4M12-4P2-5/TXL
Ident-No.	6611911
I/O Verteiler	4-fach, mit fest angeschlossener Leitung
Gehäuse	Kunststoff, PA, schwarz
Betriebsspannungsanzeige	LED, grün
Schaltzustandsanzeige	LED, gelb
Schaltfunktion	PNP
E/A-Steckplatz	M12 x 1
Polzahl	3+PE
Kontakte	Messing, CuZn, vergoldet
Kontaktträger	Kunststoff, PA, Schwarz
Dichtung	Kunststoff, FPM/FKM
Mechanische Lebensdauer	> 100 Steckzyklen
Schutzklasse	(verschraubt)
Sammelanschluss	Kabel
Leitungsdurchmesser	Ø 6.73 mm
Leitungslänge	5 m
Leitungsmantel	PUR, Schwarz
Aderisolierung	PVC
Adernquerschnitt	4 x 0.82 mm²
Adernquerschnitt	3 x 0.82 mm²
Aderfarben	WH, GN, YE, GY
Aderfarben	BN, BU, GNYE
Elektrische Eigenschaften bei +20 °C	
Bemessungsspannung	30 V

Merkmale

- Gehäusematerial: Nylon
- Gehäusefarbe: schwarz
- Schutzart IP67
- RoHS-konform
- CE-konform
- Schleppkettenfähig
- LED (PNP-Schaltung)
- E/A-Steckplatz (Polzahl): 3-polig + PE

Diagramm

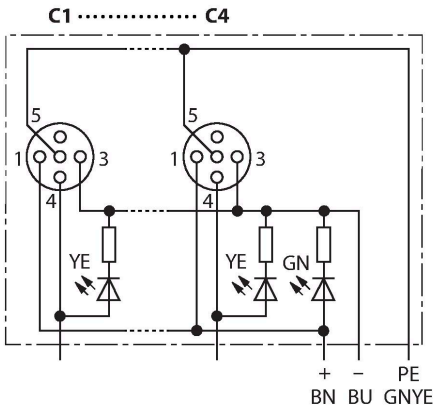

TB-4M12-4P2-5/TXL| 22-01-2020 23-36 | Technische Änderungen vorbehalten

Technische Daten

Strombelastbarkeit	2 A pro Signalkontakt, Summenstrom 9 A
Isolationswiderstand	≥ 10^8 Ω
Durchgangswiderstand	≤ 5 mΩ
Mechanische und chemische Eigenschaften	
Biegeradius (ortsfeste Verlegung)	≥ 5 x Ø
Biegeradius (flexibler Einsatz)	≥ 15 x Ø
im ruhenden Zustand	-40 °C…+85 °C

Belegungen

Steckplatz/Pin	**C1/4**	**C2/4**	**C3/4**	**C4/4**
M23 Flansch	**1**	**2**	**3**	**4**
Leitung	**WH**	**GN**	**YE**	**GY**

Versorgung C1-C4	**24V**	**0V**	**PE**
M23 Flansch	**11**	**9 + 10**	**12**
Leitung	**BN**	**BU**	**GNYE**

Lieferumfang

Artikel	**Menge**	**Beschreibung**
Verteiler	1	Passiver Aktuator-/Sensor-Verteiler
VS-M12-BK	2	Verschlussstopfen für M12-Kupplungen
KS9/20	5	Beschriftungsschilder

Zubehör

Ident.-Nr.	**Bezeichnung**	**Beschreibung**
6900197	CK12-0	Konfektionierbare M23-Kupplung, 12-polig, gerade
6931889	CS12-0	Konfektionierbare M23-Stecker, 12-polig, gerade
6625616	RKC5T-2-RSC5T/TXL	Aktuator-/Sensorleitung, M12-Kupplung auf M12-Stecker, gerade, 5-polig, 2m *
6936055	VS-M12-BK	Verschlussstopfen für M12-Kupplungen
8015002	KS9/20	Beschriftungsschilder

* Andere Längen auf Anfrage

TB-4M12-4P2-5/TXL| 22-01-2020 23-36 | Technische Änderungen vorbehalten