LTE800M-HT10-LU10-P-0.25-H1151
Druckfester Linearwegsensor – Analog

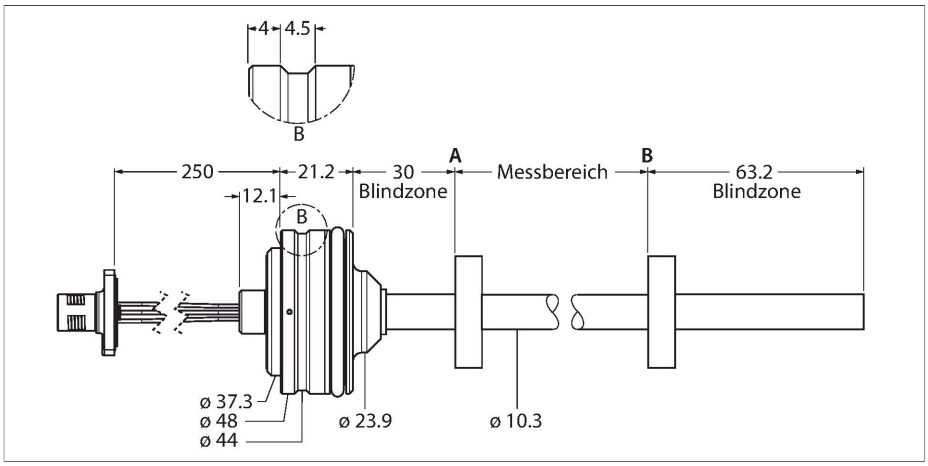

Technische Daten

Typ	LTE800M-HT10-LU10-P-0.25-H1151
Ident-No.	100002126
Messprinzip	Magnetostriktiv
Messbereich	800 mm
Auflösung	16 bit
Blindzone a	30 mm
Blindzone b	63.2 mm
Wiederholgenauigkeit	≤ 0.01 % v. E.
Linearitätsabweichung	≤ 0.04 %v. E.
Hysterese	≤ 0.026 mm
Umgebungstemperatur	-40…+85 °C
Betriebsspannung	8…30 VDC
Restwelligkeit	≤ 10 % U_{ss}
Isolationsprüfspannung	≤ 0.5 kV
Drahtbruchsicherheit / Verpolungsschutz	ja (Spannungsversorgung)
Ausgangsfunktion	5-polig, Analogausgang
Spannungsausgang	0.5…4.5 V
Lastwiderstand Spannungsausgang	≥ 2 kΩ
Stromaufnahme	<60 mA bei 24VDC
Bauform	Stab
Abmessungen	926.5 mm
Gehäusewerkstoff	Edelstahl, 1.4305 (AISI 303)
Material aktive Fläche	Edelstahl, 1.4404 (AISI 316/316L)
Elektrischer Anschluss	Kabel mit Steckverbinder, M12 x 1
Vibrationsfestigkeit	30 Hz (1 mm)
Schockfestigkeit	100 g (11 ms)
Schutzart	IP68

Merkmale

- Für Hydraulikzylinder geeignet
- Gehäusedesign Embedded
- Sensor ist druckfest bis 340bar (permanent), 680bar (kurzzeitig)
- Einstellbarer Messbereich
- Analogausgang 0.5…4.5 V
- Kabel 0.25 m mit M12-Steckeranschluss

Anschlussbild

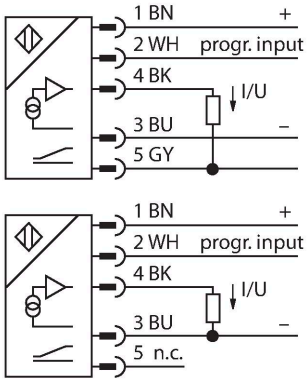

Funktionsprinzip

Der LTE ist ein magnetostriktiver Sensor, der für die exakte Positionserfassung in Hydraulikzylindern optimiert wurde.
Der Absolutwertsensor ist äußerst robust und genau; zudem speichert er bei einem Spannungsausfall die Positionsinformation, sodass eine erneute Nullstellung nicht erforderlich ist. Die Sensoren arbeiten berührungslos und sind somit verschleiß- und wartungsfrei.

LTE800M-HT10-LU10-P-0.25-H1151| 25-05-2020 20-07 | Technische Änderungen vorbehalten

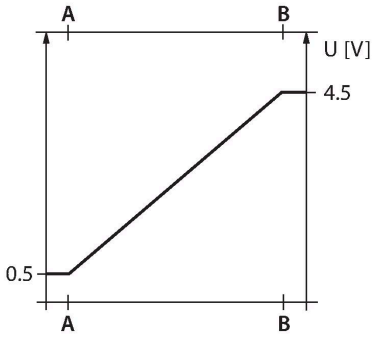

Montageanleitung

Einbauhinweise / Beschreibung

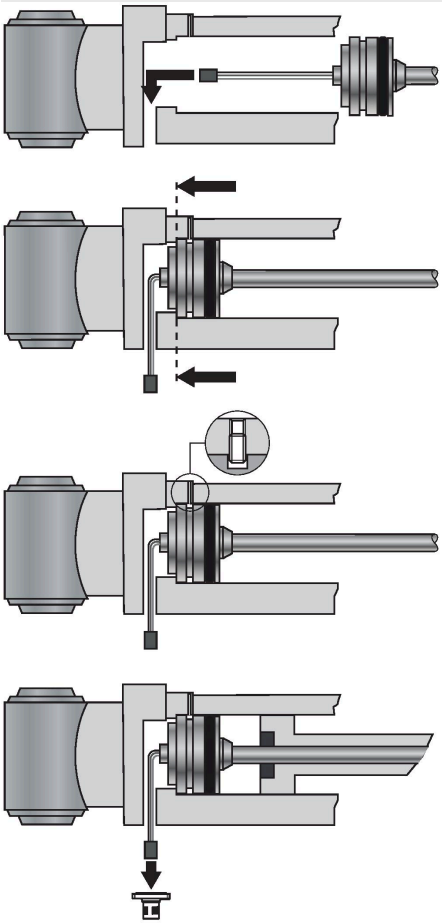

Montieren

Zum Befestigen des Geräts ist eine M18 x 1,5-Gewindebohrung nach ISO 6149-1 in der Endkappe des Hydraulikzylinders erforderlich. Weitere Informationen können der Betriebsanleitung entnommen werden.

Montagezubehör

STM-AL-R10	6900409
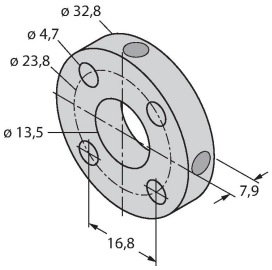	Standard-4-Loch-Positionsgeber, Werkstoff: Aluminium

STS-R10	6900411
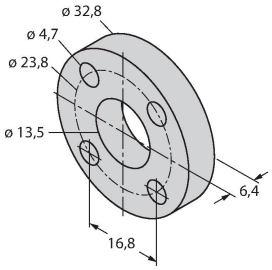	Standard-Distanzscheibe aus nichtferritischem Material zur Trennung des Positionsgebers vom Boden der Hydraulikkolbenstange

CM-R10	6900416
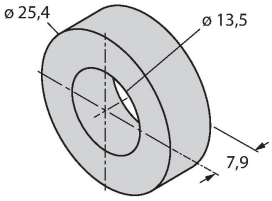	Standard-Positionsgeber für die Montage im Hydraulikzylinder geeignet

LTE800M-HT10-LU10-P-0.25-H1151| 25-05-2020 20-07 | Technische Änderungen vorbehalten