WSM 30-10M
– Anschlussleitung

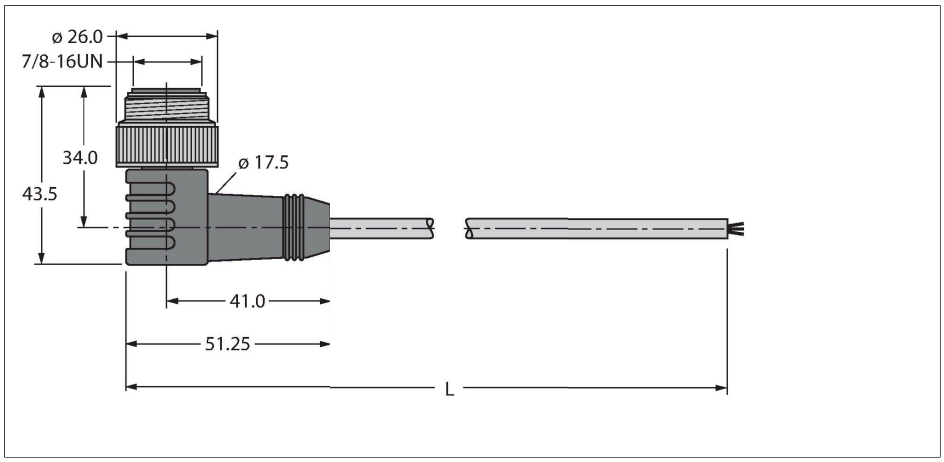

Technische Daten

Typ	WSM 30-10M
Ident-No.	U2691-91
Steckverbinder A	Stecker, 7/8", gewinkelt
Polzahl	2+PE
Kontakte	Metall, CuZn, vergoldet
Kontaktträger	Kunststoff, TPU, Gelb
Griffkörper	Kunststoff, TPU, Gelb
Überwurfmutter/-schraube	Messing, CuZn, vernickelt
Mechanische Lebensdauer	> 100 Steckzyklen
Verschmutzungsgrad	3
Schutzklasse	IP67, nur im verschraubten Zustand
Leitung	
Leitungsdurchmesser	Ø 6.2 mm ± 0.20
Leitungslänge	10 m
Leitungsmantel	PVC, Gelb
Aderisolierung	PVC
Adernquerschnitt	3 x 0.83 mm²
Litzenaufbau	19 x 0.25 mm
Aderfarben	BN, BU, GNYE
Elektrische Eigenschaften bei +20 °C	
Bemessungsspannung	600 V
Strombelastbarkeit	9 A
Mechanische und chemische Eigenschaften	
Biegeradius (ortsfeste Verlegung)	≥ 5 x Ø
Biegeradius (flexibler Einsatz)	≥ 10 x Ø
im ruhenden Zustand	-40 °C…+105 °C

Merkmale

- Versorgungsleitung: 3x0.83 mm², 3x18 AWG
- Mantelmaterial: PVC
- Mantelfarbe: gelb
- Manteldurchmesser: 6.2 mm
- UV-beständig
- Flammwidrig gemäß CSA FT4
- UL, CSA zugelassen
- RoHS-konform
- Schutzklasse: NEMA 1, 3, 4, 6P und IEC IP67
- Ende offen
- Stecker gewinkelt 7/8''
- Leitungslänge: 10 Meter

Leitungsquerschnitt

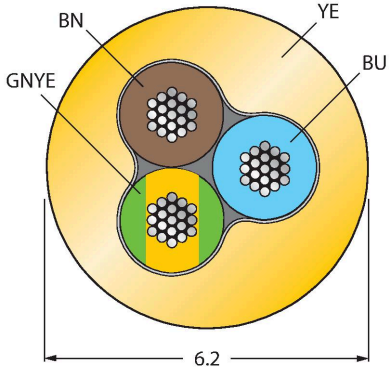

Kontaktbelegung

Diagramm

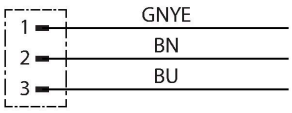

Technische Daten

Sonstige Eigenschaften	
UV-beständig	ja
Flammwidrig	ja