PFS4F-0.2
Zubehör für Aktuator-/Sensorleitungen – Flanschstecker mit Litzen, Hinterwandmontage

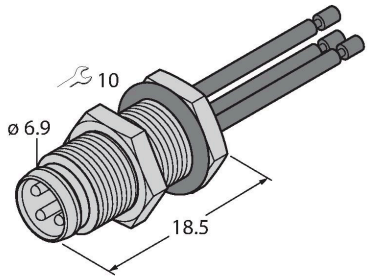

Merkmale

- robuster und fertig konfektionierter Rundsteckverbinder
- Schutzart IP67
- mit 0,2m Litze
- auch mit anderen Litzenlängen lieferbar

Kontaktbelegung

Diagramm

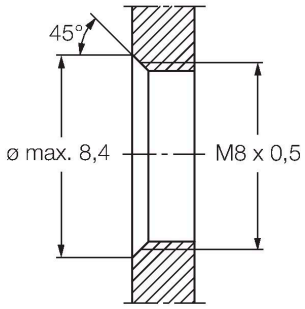

Technische Daten

Typ	PFS4F-0.2
Ident-No.	6934790
Steckverbinder A	**Flanschstecker, M8x1, gerade**
Polzahl	4
Kontakte	Metall, CuZn, vergoldet
Kontaktträger	Kunststoff, PA, Transparent
Dichtung	Kunststoff, FPM/FKM
Flanschgehäuse	Messing, CuZn, Vernickelt
Montageart	Hinterwandmontage
Dichtung Einschraubgewinde	Kunststoff, NBR
Einschraubgewinde	M8x0.5
Anschlussart	Litzenanschluss
Mechanische Lebensdauer	> 100 Steckzyklen
Verschmutzungsgrad	3
Schutzklasse	IP67, (verschraubt)
Leitungslänge	0.2 m
Aderisolierung	PVC
Adernquerschnitt	4 x 0.25 mm²
Litzenaufbau	14 x 0.15 mm
Aderfarben	BN, WH, BU, BK
Elektrische Eigenschaften bei +20 °C	
Bemessungsspannung	30 V
Strombelastbarkeit	4 A
Isolationswiderstand	≥ 10^8 Ω
Durchgangswiderstand	≤ 5 mΩ

Technische Daten

Mechanische und chemische Eigenschaften	
im ruhenden Zustand	-30 °C…+90 °C