VBS02-S80E-0.3-RSC5.31T/TXL
Ventilsteckverbinder Bauform B – Verbindungsleitung

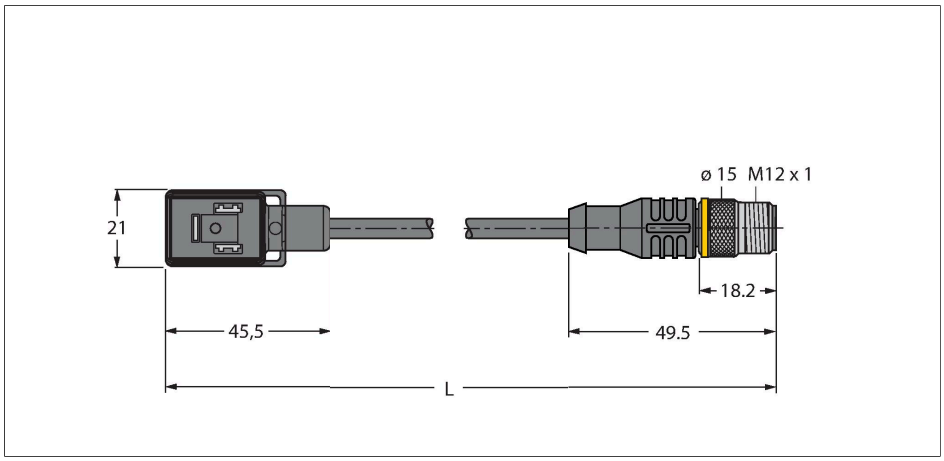

Technische Daten

Typ	VBS02-S80E-0.3-RSC5.31T/TXL
Ident-No.	6606515
Steckverbinder A	Ventilstecker, Bauform B
Polzahl	2+PE
Kontakte	Metall, CuSn, versilbert
Kontaktträger	Kunststoff, PA, Schwarz
Griffkörper	Kunststoff, TPU, Schwarz/Transluzent
Schutzbauteil	Transildiode
Dichtung	Kunststoff, TPU
Schaltzustandsanzeige	LED Gelb/Gelb
Mechanische Lebensdauer	> 100 Steckzyklen
Verschmutzungsgrad	3
Schutzklasse	IP65, IP67, IP68, (montiert)
Steckverbinder B	Stecker, M12x1, gerade
Polzahl	2+PE
Kontakte	Metall, CuZn, vergoldet
Kontaktträger	Kunststoff, TPU, Schwarz
Griffkörper	Kunststoff, TPU, Schwarz
Überwurfmutter/ -schraube	Messing, CuZn, vernickelt
Mechanische Lebensdauer	> 100 Steckzyklen
Verschmutzungsgrad	3
Schutzklasse	IP67, IP69K, nur im verschraubten Zustand
Anzugsdrehmoment	0.8 … 1 Nm
Leitungsdurchmesser	Ø 5.2 mm ± 0.20
Leitungslänge	0.3 m
Leitungsmantel	PUR, Schwarz
Aderisolierung	PP

Merkmale

- 2-polig + PE
- Bauform nach Norm DIN EN 175301-803
- RoHS-konform
- Schutzart: IP65, IP67, IP68
- Schutzbauteil: Transildiode
- M12-Stecker, gerade, 2-polig + PE
- Mantelmaterial: PUR
- Mantelfarbe: schwarz
- schleppkettentauglich
- schweißfunkenfest
- chemikalien- und ölbeständig
- UV- und ozonbeständig
- flammwidrig
- halogen-, silikon-, PVC- und LABS-frei
- Leitungslänge: 0.3 Meter

Kontaktbelegung

Diagramm

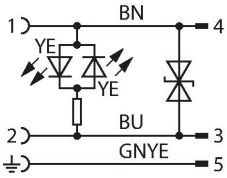

VBS02-S80E-0.3-RSC5.31T/TXL| 22-01-2020 22-04 | Technische Änderungen vorbehalten

Technische Daten

Adernquerschnitt	3 x 0.34 mm^2
Litzenaufbau	42 x 0.1 mm
Aderfarben	BN, BU, GNYE
Elektrische Eigenschaften bei +20 °C	
Bemessungsspannung	24 V
Prüfspannung	2000 V
Strombelastbarkeit	4 A
Isolationswiderstand	> 1 MΩ/km
Isolationswiderstand	≥ 10^8 Ω
Durchgangswiderstand	max. 57 Ω/km
Mechanische und chemische Eigenschaften	
Max. Zugfestigkeit (statisch)	≤ 50 N/mm^2
Max. Zugfestigkeit (dynamisch)	≤ 20 N/mm^2
Biegeradius (ortsfeste Verlegung)	≥ 5 x Ø
Biegeradius (flexibler Einsatz)	≥ 10 x Ø
Biegezyklen	≥ 5 Mio.
Zulässige Beschleunigung	max. 5 m/s^2
Zulässiger Verfahrweg horizontal	5 m (bei 5 m/s^2)
Zulässiger Verfahrweg vertikal	2 m (bei 5 m/s^2)
Zulässige Verfahrgeschwindigkeit	3.3 m/s
Torsionsbeanspruchung	± 180 °/m
im ruhenden Zustand	-50 °C…+80 °C
in Bewegung	-30 °C…+90 °C
im Schleppkettenbetrieb	-25 °C…+60 °C

VBS02-S80E-0.3-RSC5.31T/TXL| 22-01-2020 22-04 | Technische Änderungen vorbehalten