FW-EWSPM0416-SA-S-0408
M12 x 1 Rundsteckverbinder – Konfektionierbarer Stecker, abgewinkelt

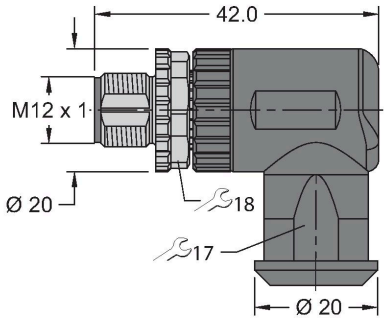

Merkmale

- A-Kodierung
- Metallüberwurfschraube
- Schraub-Klemmanschluss
- 4-polig
- Leitungsdurchlass: 4.0 … 8.0 mm
- Klemmvermögen: 0.25 … 1.5 mm²

Kontaktbelegung

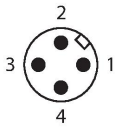

Technische Daten

Typ	FW-EWSPM0416-SA-S-0408
Ident-No.	100002290
Steckverbinder A	Selbstkonfektionierbarer Stecker, M12x1, gewinkelt
Polzahl	4
Kontakte	Messing, CuZn, vergoldet
Kontaktträger	Kunststoff, PA UL94-V0, Schwarz
Griffkörper	Kunststoff, PA6 GF, UL 94, Schwarz
Überwurfmutter/-schraube	Messing, CuZn, vernickelt
Dichtung	Kunststoff
Außendurchmesser der Leitung	4…8 mm
Adernquerschnitt / Klemmvermögen	0.25…1.5
Anschlussart	Schraub-/Klemmanschluss
Mechanische Lebensdauer	> 100 Steckzyklen
Verschmutzungsgrad	3
Schutzklasse	IP67, (verschraubt)
Anzugsdrehmoment	0.4 … 0.4 Nm (Max. Wert des Gegenstückes beachten!)
Elektrische Eigenschaften bei +20 °C	
Bemessungsspannung	250 V
Strombelastbarkeit	7 A
Isolationswiderstand	≥ 10^8 Ω
Mechanische und chemische Eigenschaften	
im ruhenden Zustand	-40 °C…+85 °C

FW-EWSPM0416-SA-S-0408| 23-01-2020 00-12 | Technische Änderungen vorbehalten