# WKC5T-P7X3-2-RSC5T/TXL
## Aktuator- und Sensorleitung / PUR – Verbindungsleitung

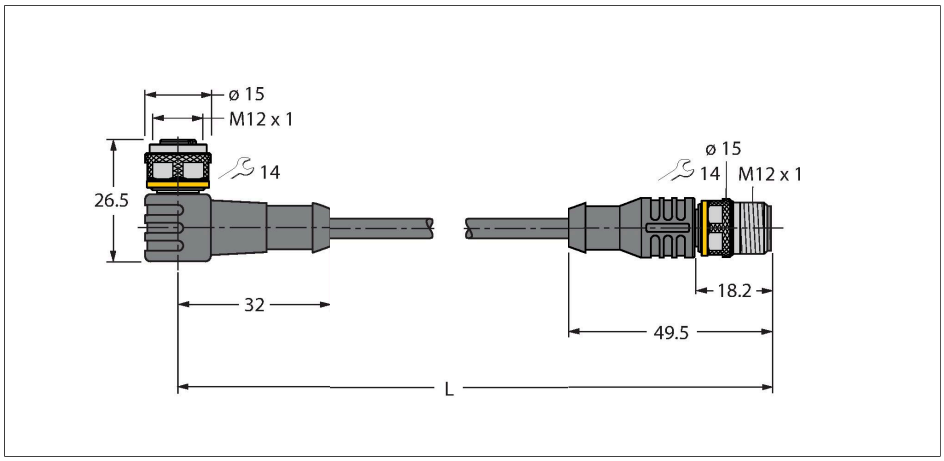

## Technische Daten

| | |
|---|---|
| Typ | WKC5T-P7X3-2-RSC5T/TXL |
| Ident-No. | 6625906 |
| **Steckverbinder A** | Kupplung, M12x1, gewinkelt, A-Kodierung |
| Polzahl | 4+PE |
| Kontakte | Messing, CuZn, vergoldet |
| Kontaktträger | Kunststoff, TPU, Schwarz |
| Griffkörper | Kunststoff, TPU, Schwarz |
| Überwurfmutter/-schraube | Messing, CuZn, vernickelt |
| Dichtung | Kunststoff, FPM/FKM |
| Betriebsspannungsanzeige | LED Grün |
| Schaltzustandsanzeige | LED Gelb/Gelb |
| Mechanische Lebensdauer | > 100 Steckzyklen |
| Verschmutzungsgrad | 3 |
| Schutzklasse | IP67, nur im verschraubten Zustand |
| **Steckverbinder B** | Stecker, M12x1, gerade, A-Kodierung |
| Polzahl | 4+PE |
| Kontakte | Messing, CuZn, vergoldet |
| Kontaktträger | Kunststoff, TPU, Schwarz |
| Griffkörper | Kunststoff, TPU, Schwarz |
| Überwurfmutter/ -schraube | Messing, CuZn, vernickelt |
| Mechanische Lebensdauer | > 100 Steckzyklen |
| Verschmutzungsgrad | 3 |
| Schutzklasse | IP67, nur im verschraubten Zustand |
| **Leitung** | |
| Leitungsdurchmesser | Ø 5.5 mm ± 0.20 |
| Leitungslänge | 2 m |
| Leitungsmantel | PUR, Schwarz |

## Merkmale

- M12-Kupplung, gewinkelt, 4-polig + PE
- mit 3fach LED (pnp, gelb, gelb, grün)
- M12-Stecker, gerade, 4-polig + PE
- Mantelmaterial: PUR
- Mantelfarbe: schwarz
- Schleppkettentauglich
- Chemikalien-, UV- und ölbeständig
- Flammwidrig (FT2 gemäß UL 1581, IEC 60332-2-2)
- Halogen-, silikon-, PVC- und LABS-frei
- Besonders abriebfest
- Zulassung: cULus
- RoHS-konform
- Schutzart IP67
- Leitungslänge: 2.0 Meter

## Leitungsquerschnitt

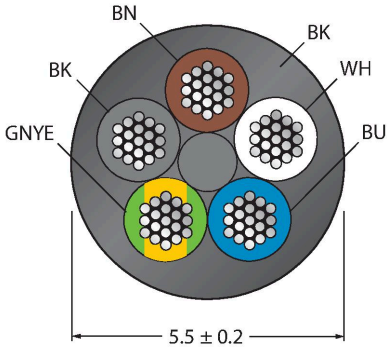


WKC5T-P7X3-2-RSC5T/TXL| 22-01-2020 18-50 | Technische Änderungen vorbehalten

## Technische Daten

| | |
|---|---|
| Aderisolierung | PP |
| Adernquerschnitt | 5 x 0.34 mm² |
| Litzenaufbau | 42 x 0.1 mm |
| Aderfarben | BN, WH, BU, BK, GNYE |
| **Elektrische Eigenschaften bei +20 °C** | |
| Bemessungsspannung | 30 V |
| Prüfspannung | 2000 V |
| Strombelastbarkeit | 4 A |
| Isolationswiderstand | > 30.5 MΩ/km |
| Durchgangswiderstand | max. 57 Ω/km |
| **Mechanische und chemische Eigenschaften** | |
| Biegeradius (ortsfeste Verlegung) | ≥ 5 x Ø |
| Biegeradius (flexibler Einsatz) | ≥ 10 x Ø |
| Biegezyklen | ≥ 5 Mio. |
| Zulässige Beschleunigung | max. 5 m/s² |
| Zulässiger Verfahrweg horizontal | 5 m (bei 5 m/s²) |
| Zulässiger Verfahrweg vertikal | 2 m (bei 5 m/s²) |
| Zulässige Verfahrgeschwindigkeit | 3.3 m/s |
| Torsionsbeanspruchung | ± 180 °/m |
| im ruhenden Zustand | -50 °C…+80 °C |
| in Bewegung | -25 °C…+80 °C |
| im Schleppkettenbetrieb | -25 °C…+60 °C |

## Kontaktbelegung

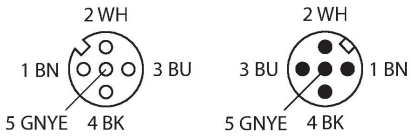


## Funktionsprinzip

Abbildung zeigt Designstand mit Sechskantüberwurfmutter (Produktion ab KW11/2016).

## Diagramm

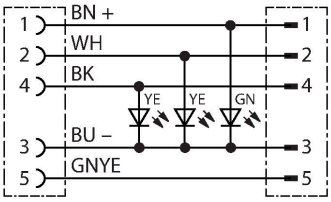


## Montagezubehör

**TORQUE-WRENCH-SET-AS** **6936170**

Drehmomentschlüsselset; Griff mit einstellbarem Drehmoment 0.4 - 1.0 Nm, Einstellwerkzeug Drehmoment, Gabelschlüssel für M8 (SW9), Gabelschlüssel für M12 (SW14)

**BLANK-LABEL-FOR-CORDSETS-TEL-TXL** **6936206**

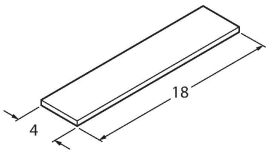


Kennzeichenschilder für TEL- und TXL-Leitungen; Schildlänge: 18 mm, Schildhöhe: 4 mm, Material: Polycarbonat (PC), Farbe: weiß, halogenfrei und flammwidrig

WKC5T-P7X3-2-RSC5T/TXL| 22-01-2020 18-50 | Technische Änderungen vorbehalten