Opto-Sensor
Einweglichtschranke (Sender)
Sender
LX9EQ

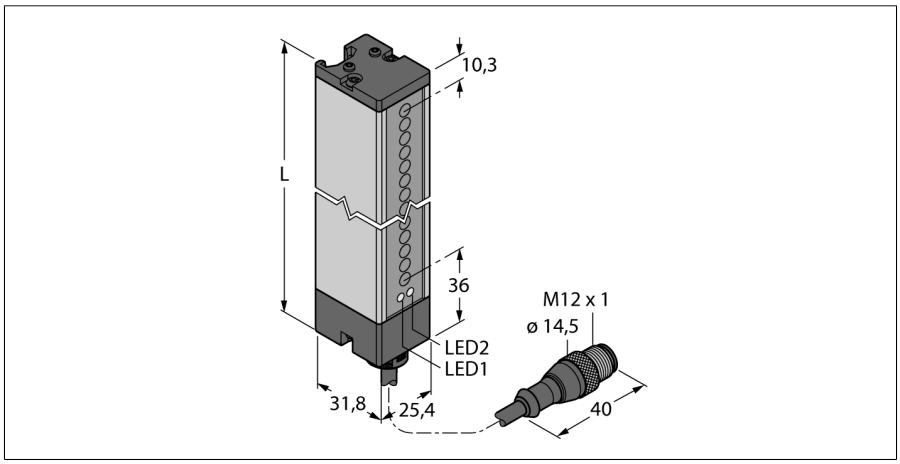

- **Kabel mit Steckverbinder, M12 x 1, 5-polig, 0.15 m**
- **Schutzart IP65**
- **Erfassungsfeldhöhe 218 mm**
- **Mindestobjektgröße 9,5 mm**
- **Betriebsspannung: 10..30 VDC**
- **anschlussprogrammierbar für reduzierte Reichweite**
- **2 Nutensteine inklusive M5 Schrauben im zur Wandmontage Lieferumfang enthalten**

Typenbezeichnung	LX9EQ
Ident-Nr.	3071667
Funktion	Lichtvorhang
Lichtart	IR
Wellenlänge	880 nm
Optische Auflösung	9.5 mm
Reichweite	150…2000 mm
Überwachungsfeldhöhe	218 mm
Umgebungstemperatur	-20…+70 °C
Relative Luftfeuchtigkeit	0...90%
Betriebsspannung	10…30 VDC
Restwelligkeit	< 10 % U_{ss}
Leerlaufstrom I_0	≤ 100 mA
Kurzschlussschutz	ja
Verpolungsschutz	ja
Ansprechzeit typisch	< 2.4 ms
Zulassungen	CE, cURus
Bauform	Quader, LX
Abmessungen	31.8 x 25.4 x 265.8 mm
Gehäusewerkstoff	Metall, AL, grau
Linse	Kunststoff, Acryl
Elektrischer Anschluss	Kabel mit Steckverbinder, M12 x 1, PVC
Leitungslänge	0.15 m
Aderzahl	5
Aderquerschnitt	0.5 mm^2
Schutzart	IP65
MTTF	74 Jahre nach SN 29500 (Ed. 99) 40 °C
Betriebsspannungsanzeige	LED, grün
Fehlermeldung	LED, rot, blinkend

Anschlussbild

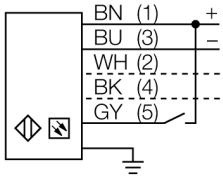

Funktionsprinzip

Zum Überwachen größerer Flächen eignen sich Lichtvorhänge, die aus einer Sende- und einer Empfangseinheit bestehen. Erhältlich sind schaltende Lichtvorhänge bis zu einer Überwachungsfeldhöhe von 599 mm.

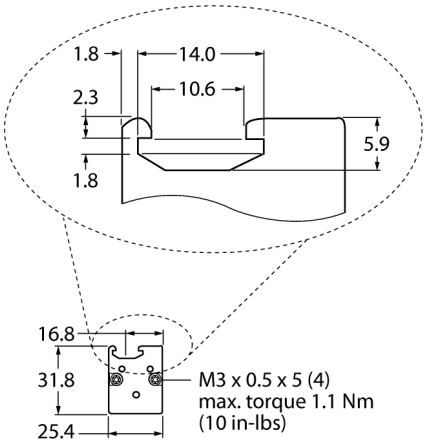

Ausgabe • 2020-07-12T04:18:00+02:00

Hans Turck GmbH & Co.KG • D-45472 Mülheim an der Ruhr • Witzlebenstraße 7 • Tel. 0208 4952-0 • Fax 0208 4952-264 • more@turck.com • www.turck.com

Opto-Sensor
Einweglichtschranke (Sender)
Sender
LX9EQ

Zubehör

Typ	Ident-Nr.		Maßbild
SMBLX	3002915	Montagewinkel, verzinkter Stahl, für Bauform LX, Kit bestehend aus 2 Stück, nicht im Lieferumfang des Sensors enthalten	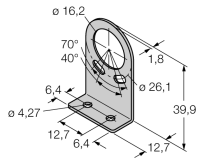
SMBLXR	3002914	Standfuss, verzinkter Stahl, für Bauform LX	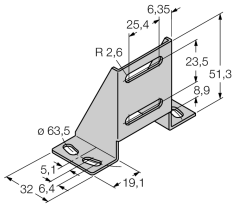

Ausgabe • 2020-07-12T04:18:00+02:00

 Hans Turck GmbH & Co.KG • D-45472 Mülheim an der Ruhr • Witzlebenstraße 7 • Tel. 0208 4952-0 • Fax 0208 4952-264 • more@turck.com • www.turck.com