RJ45S-RJ45S-8814-1M
Leitung für Industrial Ethernet – Verbindungsleitung

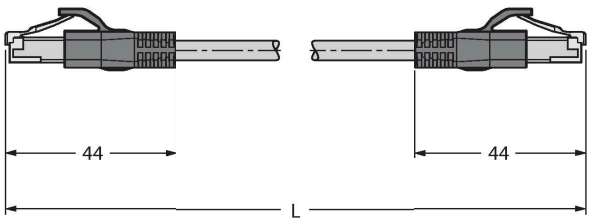

Merkmale

- RJ45-Stecker, gerade, 8-polig
- RJ45-Stecker, gerade, 8-polig
- RJ45-Steckverbinder
- Leitungslänge: 1.0 Meter

Leitungsquerschnitt

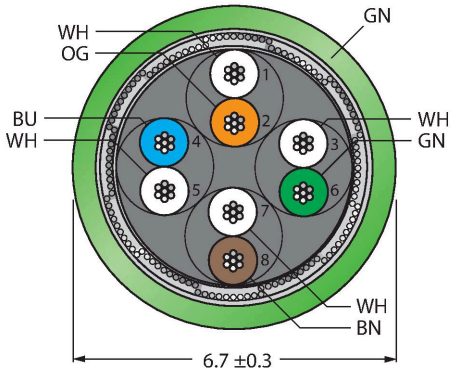

Diagramm

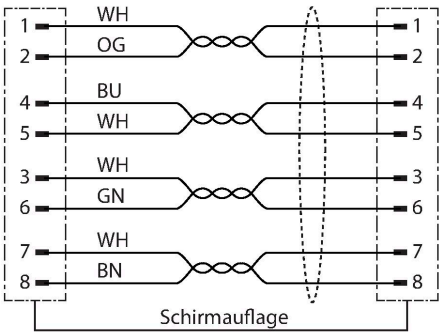

Technische Daten

Typ	RJ45S-RJ45S-8814-1M
Ident-No.	100000691
Steckverbinder A	Stecker, RJ45, gerade
Polzahl	8
Kontakte	Metall, CuZn, vergoldet
Kontaktträger	Kunststoff, PC
Griffkörper	Kunststoff, TPU, Schwarz
Mechanische Lebensdauer	> 100 Steckzyklen
Verschmutzungsgrad	3/2
Schutzklasse	IP20
Steckverbinder B	Stecker, RJ45, gerade
Polzahl	8
Kontakte	Metall, CuZn, vergoldet
Kontaktträger	Kunststoff, PC
Griffkörper	Kunststoff, TPU, UL 94
Mechanische Lebensdauer	> 100 Steckzyklen
Verschmutzungsgrad	3/2
Schutzklasse	IP20
Leitung	
Leitung	Ethernet
Leitungsdurchmesser	Ø 6.7 mm ± 0.30
Leitungslänge	1 m
Leitungsmantel	PUR, Grün
Schirmung	ja
Aderisolierung	PE
Adernquerschnitt	8 x 0.14 mm²
Litzenaufbau	0.16 mm

Technische Daten

Aderfarben	WH/BU, WH/OG, WH/GN, WH/BN
Elektrische Eigenschaften bei +20 °C	
Bemessungsspannung	48 V
Prüfspannung	700 V
Strombelastbarkeit	0.5 A
Mechanische und chemische Eigenschaften	
im ruhenden Zustand	-40 °C…+80 °C
in Bewegung	-40 °C…+80 °C
Sonstige Eigenschaften	
PVC-frei	ja
UV-beständig	ja
Öl-beständig	ja
Flammwidrig	ja

RJ45S-RJ45S-8814-1M| 22-01-2020 22-20 | Technische Änderungen vorbehalten