RK4.5T-0.3-RS4.5T/S2503
BLident-Leitung Economy-Ausführung – Verbindungsleitung

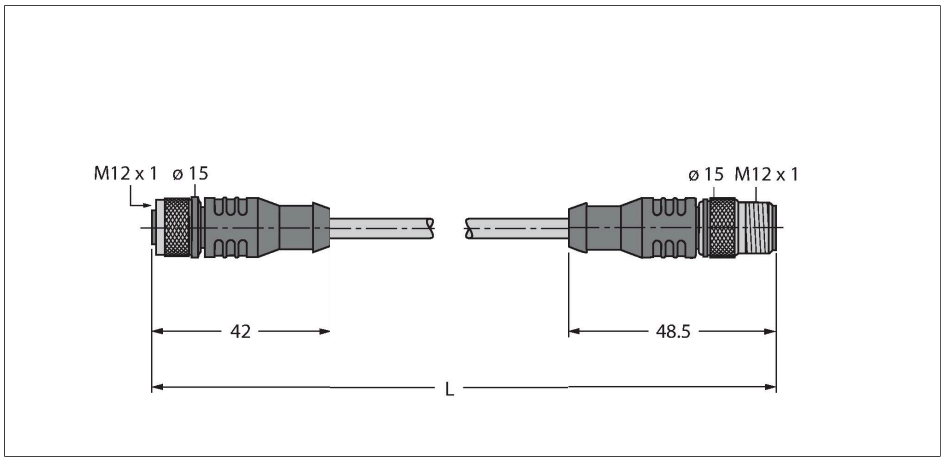

Technische Daten

Typ	RK4.5T-0.3-RS4.5T/S2503
Ident-No.	7030330
Steckverbinder A	Kupplung, M12x1, gerade, A-Kodierung
Polzahl	5
Kontakte	Metall, CuZn, vergoldet
Kontaktträger	Kunststoff, TPU, Schwarz
Griffkörper	Kunststoff, TPU, Schwarz
Überwurfmutter/-schraube	Messing, CuZn-Ni, vernickelt
Dichtung	Kunststoff, FPM/FKM
Mechanische Lebensdauer	> 100 Steckzyklen
Verschmutzungsgrad	3
Schutzklasse	IP67, nur im verschraubten Zustand
Anzugsdrehmoment	0.6 … 1 Nm (Max. Wert des Gegenstückes beachten!)
Steckverbinder B	Stecker, M12x1, gerade, A-Kodierung
Polzahl	5
Kontakte	Metall, CuZn, vergoldet
Kontaktträger	Kunststoff, TPU, Schwarz
Griffkörper	Kunststoff, TPU, Schwarz
Überwurfmutter/ -schraube	Messing, CuZn-Ni, vernickelt
Mechanische Lebensdauer	> 100 Steckzyklen
Verschmutzungsgrad	3
Schutzklasse	IP67, nur im verschraubten Zustand
Anzugsdrehmoment	0.6 … 1 Nm (Max. Wert des Gegenstückes beachten!)
Leitung	
Leitung	S2503
Leitungsdurchmesser	Ø 6.7 mm

Merkmale

- 4-adrig, AWG 19/24 (Datenleitung), AWG 19/22 (Versorgungsleitung)
- Mantelmaterial: PUR, Farbe: schwarz
- Halogenfrei, LABS-frei
- Schirm: Aluminiumfolie, verzinntes Kupfergeflecht
- Manteldurchmesser: 6.7 mm
- schleppkettentauglich, ölbeständig, flexibel
- Leitung UL Style 20549
- Leitungslänge: 0.3 Meter

Leitungsquerschnitt

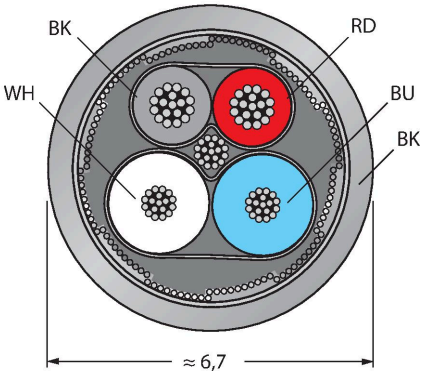

Kontaktbelegung

RK4.5T-0.3-RS4.5T/S2503| 22-01-2020 19-33 | Technische Änderungen vorbehalten

Technische Daten

Leitungslänge	0.3 m
Leitungsmantel	PUR, Schwarz
Schirmung	ja
Adernquerschnitt	2 x 0.25 mm^2
Adernquerschnitt	2 x 0.34 mm^2
Aderfarben	Power: RD, BK, Data: WH, BU
Elektrische Eigenschaften bei +20 °C	
Bemessungsspannung	60 V
Strombelastbarkeit	4 A
DC-Widerstand (loop)	164 Ω/km
Mechanische und chemische Eigenschaften	
Biegeradius (flexibler Einsatz)	≥ 10 x Ø
Biegezyklen	≥ 1 Mio.
im ruhenden Zustand	-30 °C…+80 °C
in Bewegung	-25 °C…+80 °C
Sonstige Eigenschaften	
Schleppkettenfähig	ja
Zulassungen	Leitung UL Style 20549

RK4.5T-0.3-RS4.5T/S2503| 22-01-2020 19-33 | Technische Änderungen vorbehalten