# Messender Lichtvorhang
# Kontroller
# MACP-1

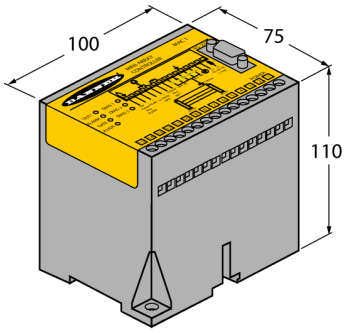


- **2x pnp-Transistorausgang (Schließer)**
- **Betriebsspannung 16…30 VDC**
- **Schutzart IP20**
- **Einstellung über Software (im Lieferumfang enthalten)**

### Funktionsprinzip

Zur präzisen Überwachung, Prüfanwendungen wie Dimensionierung oder Profilerfassung, Kanten- und Mittenführungen bis hin zur Locherfassung sind messende Lichtvorhänge optimal geeignet. Jedes System besteht aus Sender, Empfänger und einem Steuermodul, das je nach Typ über mehrere Schalt- und Analogausgänge verfügt. Ausserdem ist die Datenübertragung auch über RS232 oder RS485 wahlweise als Binär- oder ASCII-Code möglich. Die Scanzeiten sind von der Messfeldhöhe und dem eingestellten Scanmodus abhängig. Nähere Informationen hierzu sind der Bedienungsanleitung zu entnehmen.

| | |
|---|---|
| **Typenbezeichnung** | MACP-1 |
| Ident-Nr. | 3047820 |
| **Funktion** | Controller |
| Umgebungstemperatur | -20…+70 °C |
| **Betriebsspannung** | 16…30 VDC |
| Leerlaufstrom $I_0$ | ≤ 750 mA |
| Kommunikationsprotokoll | RS232<br>RS485 |
| Ausgangsfunktion | 2x Schließer, PNP |
| **Zulassungen** | CE<br>$_c$UL$_{us}$ Recognized |
| Zulassungen | CE |
| **Bauform** | Quader, Mini Array |
| Abmessungen | 110 x 100 x 75 mm |
| Gehäusewerkstoff | Kunststoff, PC |
| Elektrischer Anschluss | abziehbarer Klemmenblock, verpolsicher, Schraubanschluss |
| Schutzart | IP20 |
| **Schaltzustandsanzeige** | LED, rot |
| Fehlermeldung | LED, rot |

Ausgabe • 2020-07-12T02:07:18+02:00


Hans Turck GmbH & Co.KG • D-45472 Mülheim an der Ruhr • Witzlebenstraße 7 • Tel. 0208 4952-0 • Fax 0208 4952-264 • more@turck.com • www.turck.com