# VIS02-S80E-0.3-WSC5.31T/TXL
# Ventilsteckverbinder Bauform BI – Verbindungsleitung

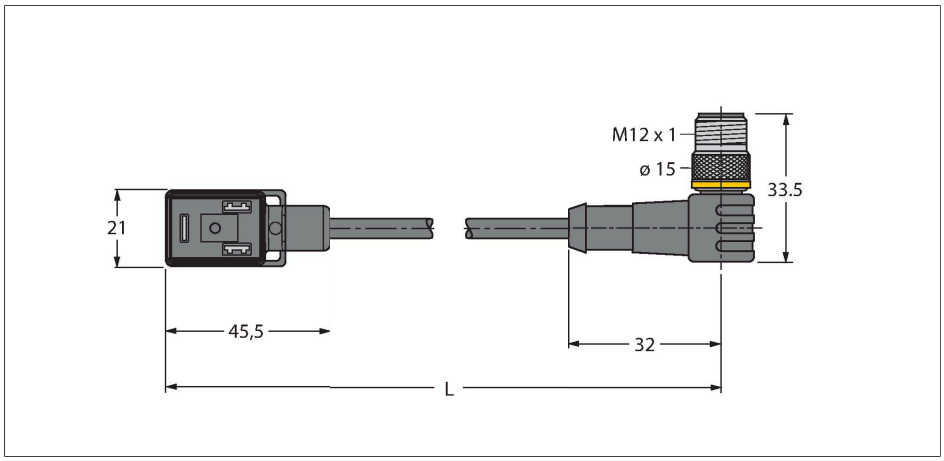


## Technische Daten

| | |
|---|---|
| Typ | VIS02-S80E-0.3-WSC5.31T/TXL |
| Ident-No. | 6606825 |
| **Steckverbinder A** | Ventilstecker, Bauform BI |
| Polzahl | 2+PE |
| Kontakte | Metall, CuSn, versilbert |
| Kontaktträger | Kunststoff, PA, Schwarz |
| Griffkörper | Kunststoff, TPU, Schwarz/Transluzent |
| Schutzbauteil | Transildiode |
| Dichtung | Kunststoff, TPU |
| Schaltzustandsanzeige | LED Gelb/Gelb |
| Mechanische Lebensdauer | > 100 Steckzyklen |
| Verschmutzungsgrad | 3 |
| Schutzklasse | IP65, IP67, IP68, (montiert) |
| **Steckverbinder B** | Stecker, M12x1, gerade |
| Polzahl | 2+PE |
| Kontakte | Metall, CuZn, vergoldet |
| Kontaktträger | Kunststoff, TPU, Schwarz |
| Griffkörper | Kunststoff, TPU, Schwarz |
| Überwurfmutter/ -schraube | Messing, CuZn, vernickelt |
| Mechanische Lebensdauer | > 100 Steckzyklen |
| Verschmutzungsgrad | 3 |
| Schutzklasse | IP67, IP69K, nur im verschraubten Zustand |
| Anzugsdrehmoment | 0.8 … 1 Nm |
| Leitungsdurchmesser | Ø 5.2 mm ± 0.20 |
| Leitungslänge | 0.3 m |
| Leitungsmantel | PUR, Schwarz |
| Aderisolierung | PP |

## Merkmale

- 2-polig + PE
- Bauform nach Norm DIN EN 175301-803
- RoHS-konform
- Schutzart: IP65, IP67, IP68
- Schutzbauteil: Transildiode
- M12-Stecker, gewinkelt, 2-polig + PE
- Mantelmaterial: PUR
- Mantelfarbe: schwarz
- schleppkettentauglich
- schweißfunkenfest
- chemikalien- und ölbeständig
- UV- und ozonbeständig
- flammwidrig
- halogen-, silikon-, PVC- und LABS-frei
- Leitungslänge: 0.3 Meter

## Kontaktbelegung

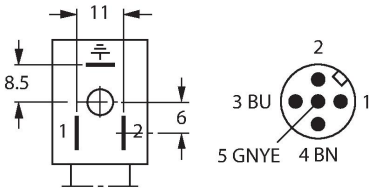


## Diagramm

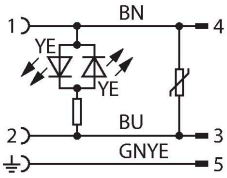


VIS02-S80E-0.3-WSC5.31T/TXL| 22-01-2020 22-08 | Technische Änderungen vorbehalten

## Technische Daten

| | |
|---|---|
| Adernquerschnitt | 3 x 0.34 $mm^2$ |
| Litzenaufbau | 42 x 0.1 mm |
| Aderfarben | BN, BU, GNYE |
| **Elektrische Eigenschaften bei +20 °C** | |
| Bemessungsspannung | 24 V |
| Prüfspannung | 2000 V |
| Strombelastbarkeit | 4 A |
| Isolationswiderstand | > 1 MΩ/km |
| Isolationswiderstand | ≥ $10^8$ Ω |
| Durchgangswiderstand | max. 57 Ω/km |
| **Mechanische und chemische Eigenschaften** | |
| Max. Zugfestigkeit (statisch) | ≤ 50 $N/mm^2$ |
| Max. Zugfestigkeit (dynamisch) | ≤ 20 $N/mm^2$ |
| Biegeradius (ortsfeste Verlegung) | ≥ 5 x Ø |
| Biegeradius (flexibler Einsatz) | ≥ 10 x Ø |
| Biegezyklen | ≥ 5 Mio. |
| Zulässige Beschleunigung | max. 5 $m/s^2$ |
| Zulässiger Verfahrweg horizontal | 5 m (bei 5 $m/s^2$) |
| Zulässiger Verfahrweg vertikal | 2 m (bei 5 $m/s^2$) |
| Zulässige Verfahrgeschwindigkeit | 3.3 m/s |
| Torsionsbeanspruchung | ± 180 °/m |
| im ruhenden Zustand | -50 °C…+80 °C |
| in Bewegung | -30 °C…+90 °C |
| im Schleppkettenbetrieb | -25 °C…+60 °C |

VIS02-S80E-0.3-WSC5.31T/TXL| 22-01-2020 22-08 | Technische Änderungen vorbehalten