Zubehör
Befestigungsschelle
BSS-30

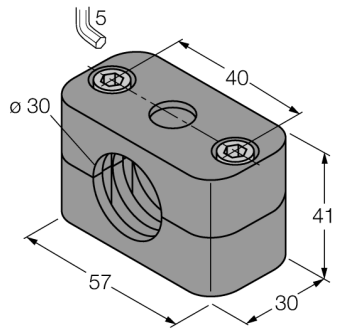

- **Montagezubehör für Sensoren der Bauform M30 x1,5**
- **Kunststoff Polypropylen**

Allgemeine Beschreibung

Das Portfolio besteht aus jeweils zwei Halbschalen inklusive zwei Innensechskantschrauben. Optional können zur Montage Anschweißplatten oder Tragschienenmuttern verwendet werden (bitte separat bestellen).

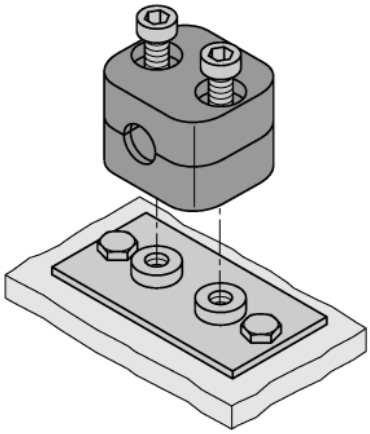

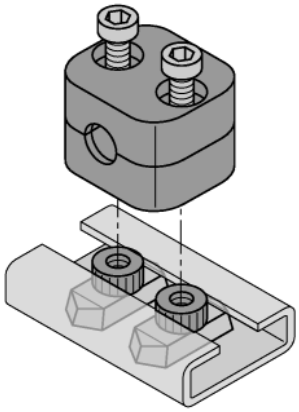

Typenbezeichnung	BSS-30
Ident-Nr.	6901319
Bauform	Zubehör für Gewinderohr, M30
Abmessungen	30 x 57 x 41 mm
Gehäusewerkstoff	Kunststoff, PP, grün
max. Anziehdrehmoment Gehäusemutter	1 Nm
Im Lieferumfang enthalten	2 x Innensechskantschraube, M6

Ausgabe • 2020-07-12T13:36:31+02:00

Hans Turck GmbH & Co.KG • D-45472 Mülheim an der Ruhr • Witzlebenstraße 7 • Tel. 0208 4952-0 • Fax 0208 4952-264 • more@turck.com • www.turck.com

Zubehör
Befestigungsschelle
BSS-30

Zubehör

Typ	Ident-Nr.		Maßbild
BSS-SPV4	6901347	Anschweißplatte für Befestigungsschellen BSS	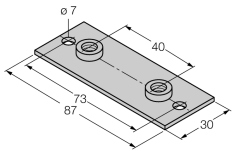
BSS-TSM 2 pcs	6901323	Tragschienenmutter für Befestigungsschellen BSS, zur Normschienenmontage	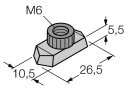

Ausgabe • 2020-07-12T13:36:31+02:00

 Hans Turck GmbH & Co.KG • D-45472 Mülheim an der Ruhr • Witzlebenstraße 7 • Tel. 0208 4952-0 • Fax 0208 4952-264 • more@turck.com • www.turck.com