Gegenmuttern
Messing vernickelt
gerippt
PG-/metrisches Gewinde

Lock nuts
nickel-plated brass
ribbed
PG-/metric thread

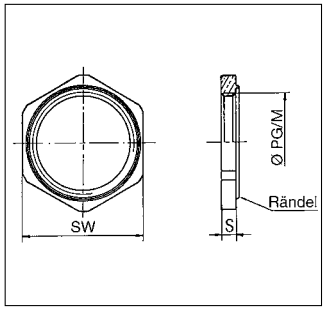

RoHS

Material:
Messing vernickelt

Farbe(n)/Ausführungen:
- Gewinde: PG/Metrisch
- gerippt

Eigenschaften:
- PG nach „alter“ DIN 46 320

Anwendungsbereiche:
- passend für PG-/metrische Kabel- und Schlauchverschraubungen, sowie Zubehör
- EMV-Anwendungen (Kapitel 3.2)

Material:
nickel-plated brass

Colour(s)/Designs:
- Thread: PG/metric
- ribbed

Characteristics:
- PG acc. to „old“ DIN 46 320

Applications:
- suitable for PG-/metric Cable- and Conduit Glands as well as Accessories
- EMC-applications (Chapter 3.2)

Gewinde Thread	Stärke (S) mm Thickness (S) mm	SW mm SW mm	Art.-Nr. vernickelt Art. no. nickel-plated	VE Stck. PU pcs.
PG (nach „alter“ DIN 46 320) / PG (acc. to „old“ DIN 46 320)				
PG 7	2,9	15,0	6011007	50
PG 9	2,9	18,0	6011009	50
PG 11	3,1	21,0	6011011	50
PG 13,5	3,1	23,0	6011013	50
PG 16	3,1	26,0	6011016	50
PG 21	3,6	32,0	6011021	20
PG 29	4,1	41,0	6011029	20
PG 36	5,1	51,0	6011036	10
PG 42	5,1	60,0	6011042	10
PG 48	5,6	64,0	6011048	10
Metrisch / metric				
M 12 x 1,5	3,0	15,0	6011112	50
M 16 x 1,5	3,0	19,0	6011116	50
M 20 x 1,5	3,5	24,0	6011120	50
M 25 x 1,5	3,5	30,0	6011125	25
M 32 x 1,5	4,5	35,0	6011132	20
M 40 x 1,5	4,5	45,0	6011140	10
M 50 x 1,5	5,5	55,0	6011150	10
M 63 x 1,5	6,0	70,0	6011163	10