Kabelverschraubung SCHLEMMER-TEC

Messing vernickelt
metrisches Gewinde, kurz

Cable gland SCHLEMMER-TEC

nickel-plated brass
metric thread, short

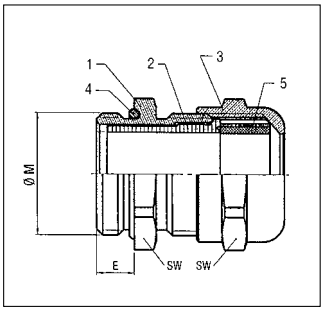

3.1

RoHS | IP 68 | EN 50262

Material:
- 1/3: Verschraubungskörper/ Hutmutter: Messing vernickelt
- 2: Klemmkörper: Polyamid 6
- 4: Dichtring für Außengewinde: Nitril
- 5: Dichtung: Neopren

Temperaturbereich:
-40°C bis 100°C

Farbe(n)/Ausführungen:
- Außengewinde: Metrisch
- kurzes Gewinde
- Reduzier-Dichteinsatz

Eigenschaften:
- optimale Zugentlastung durch Klemmlamellen
- gas- und wasserdicht
- zusätzlicher Dichtring (4) aus Nitril am Verschraubungskörper

Zubehör (siehe Kapitel…):
- Gegenmuttern (3.3)
- Montagezange Mon.Za (3.1)

Anwendungsbereiche:
- Maschinen- und Anlagenbau
- Photovoltaik
- Automatisierungstechnik

Material:
- 1/3: Gland element/Cap nut: nickel-plated brass
- 2: Clamping shell: Polyamide 6
- 4: Sealing-Ring for External thread: Nitrile
- 5: Sealing: Neoprene

Temperature range:
-40°C to 100°C

Colour(s)/Designs:
- External thread: metric
- short thread
- reduction sealing insert

Characteristics:
- maximum strain relief through clamp lamella
- gas and water-tight
- additional Nitrile sealing-ring (4) on the gland element

Accessories (see chapter…):
- lock nuts (3.3)
- Mounting tool Mon.Za (3.1)

Applications:
- Machine and apparatus construction
- Photovoltaic
- Automation technology

Außengewinde External thread	Klemmbereich mm Clamping range mm	Gewindelänge (E) mm Thread length (E) mm	SW mm SW mm	Art.-Nr. vernickelt Art. no. nickel-plated	VE Stck. PU pcs.
M 12 x 1,5	2,5 - 6,5	5,0	14,0	4220612	100
M 16 x 1,5	4,0 - 9,5	5,0	17,0	4220616	50
M 20 x 1,5	7,0 - 13,0	6,0	22,0	4220620	50
M 25 x 1,5	8,0 - 16,0	7,0	27,0	4220625	25
M 32 x 1,5	11,0 - 21,0	8,0	34,0	4220632	20
M 40 x 1,5	15,0 - 27,0	8,0	42,0	4220640	10
M 50 x 1,5	22,0 - 35,0	9,0	55,0	4220650	5
M 63 x 1,5	35,0 - 48,0	10,0	65,0	4220663	5
mit Reduzier-Dichteinsatz / with reduction sealing insert					
M 12 x 1,5 RED	1,5 - 5,0	5,0	14,0	4220712	100
M 16 x 1,5 RED	2,5 - 7,0	5,0	17,0	4220716	50
M 20 x 1,5 RED	4,0 - 10,0	6,0	22,0	4220720	50
M 25 x 1,5 RED	5,0 - 13,0	7,0	27,0	4220725	25
M 32 x 1,5 RED	7,0 - 17,0	8,0	34,0	4220732	20
M 40 x 1,5 RED	10,0 - 22,0	8,0	42,0	4220740	10
M 50 x 1,5 RED	17,0 - 29,0	9,0	55,0	4220750	5
M 63 x 1,5 RED	28,0 - 40,0	10,0	65,0	4220763	5