Präsenzmelder - Professional Line

IR Quattro HD-2 24m

DALI-2 Input Device 230V - Unterputz schwarz
EAN 4007841 095789
Art.-Nr. 095789




Infrarot-Sensor 360°


Ideal 2,5 - 10 m


2 - 2000 Lux


5 Sek - 60 Min


Einstellungen via App


Helligkeit


Temperatur


Luftfeuchte

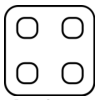
Pyro-Sensor individuell einstellbar


Max. 9 x 9 m Präsenz

Funktionsbeschreibung

Designt für feinste Erkennung im größten Erfassungsbereich unter unseren Infrarot-Präsenzmeldern. Ideal für Großraumbüros oder Klassenzimmer. Der IR Quattro HD-2 mit 360°-Erfassung und 5.200 Schaltzonen. Kabellose Einstellung und Vernetzung per Bluetooth. Pyro-Sensoren einzeln steuerbar. Für Deckeneinbau (COM1, KNX V3.5) sowie als Unterputz- und Aufputz-Variante (COM1, COM2, DALI-2 IPD, KNX V3.5, IP und BT IPD). Messgrößen: Präsenzfunktion und Helligkeit sowie Temperatur und Luftfeuchte bei IP, KNX und DALI-2 IPD. Montagehöhe max. 10 m. Reichweite: 81 m2 (radial), 576 m2 (tangential).

Technische Daten

Abmessungen (L x B x H)	69 x 103 x 103 mm
Herstellergarantie	5 Jahre
Einstellungen via	Bus, Bluetooth Mesh, App, LiveLink-App
Mit Fernbedienung	Nein
Variante	DALI-2 Input Device 230V - Unterputz schwarz
VPE1, EAN	4007841095789
Ausführung	Präsenzmelder
Anwendung, Ort	Innenbereich
Anwendung, Raum	Hörsaal, Klassenzimmer, Großraumbüro, Hochregallager, Produktionsbereich, Konferenzraum / Besprechungsraum, Dienstzimmer, Aufenthaltsraum, Umkleide, Rezeption / Lobby, Sporthalle, Parkhaus / Tiefgarage, Speisesaal / Kantine, Innenbereich

Montagehöhe	2,50 – 10,00 m
Montagehöhe max	10,00 m
optimale Montagehöhe	2,8 m
Erfassungswinkel	360 °
segmentweise Ausblendung	Ja
Elektronische Skalierbarkeit	Ja
Mechanische Skalierbarkeit	Ja
Reichweite Radial	9 x 9 m (81 m^2)
Reichweite Tangential	24 x 24 m (576 m^2)
Reichweite Präsenz	9 x 9 m (81 m^2)
Funktionen	Bewegungssensor, Präsenzfunktion, Präsenzmelderlogik
Dämmerungseinstellung	2 – 2000 lx
Grundlichtfunktion	Nein
Hauptlicht einstellbar	Ja

Präsenzmelder - Professional Line

IR Quattro HD-2 24m

DALI-2 Input Device 230V - Unterputz schwarz
EAN 4007841 095789
Art.-Nr. 095789

Technische Daten

Farbe, RAL	9003
Inkl. Eckwandhalter	Nein
Montageort	Decke
Montageart	Decke, Unterputz
Schutzart	IP20
Umgebungstemperatur	von 0 bis 40 °C
Werkstoff	Kunststoff
Netzanschluss	220 – 240 V / 50 – 60 Hz
Anzahl DALI-Teilnehmer	1
Steuerausgang, Dali	Adressable/Slave
Technologie, Sensoren	Passiv Infrarot, Mischlichtmessung, Temperatur, Luftfeuchte
Spannungsbereich (min)	220 V
Spannungsbereich (max)	240 V

Dämmerungseinstellung Teach	Ja
Konstantlichtregelung	Nein
Vernetzung	Ja
Vernetzung via	DALI-Bus
Max. Stromaufnahme gemäß IEC 62386-101	2 mA
Typische Stromaufnahme bei 16V Eingangsspannung	2 mA
Max. Stromaufnahme bei 10V Eingangsspannung im regulären Betrieb	2 mA
Produkt Kategorie	Präsenzmelder

Präsenzmelder - Professional Line

IR Quattro HD-2 24m

DALI-2 Input Device 230V - Unterputz schwarz
EAN 4007841 095789
Art.-Nr. 095789

Sensorerfassungsbereich

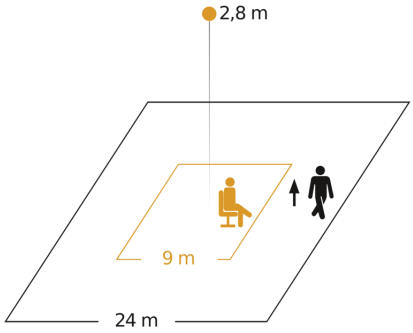

Mögliche Montagehöhe: 2,50 m – 10,00 m
Orange: Präsenz
Schwarz: tangential

Maßzeichnung

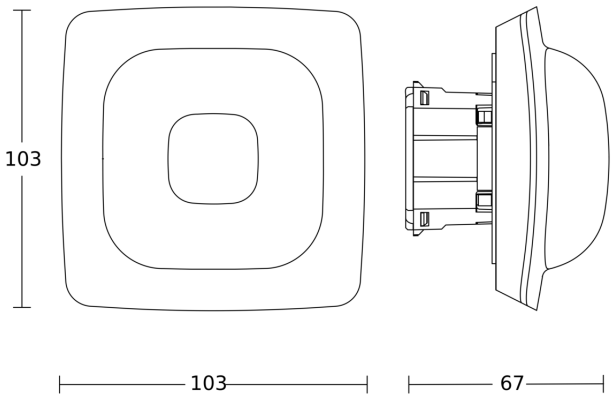

Schaltplan Master 230V

