Bewegungsmelder - Professional Line

MD IR N270

COM1 - Aufputz weiß
EAN 4007841 079819
Art.-Nr. 079819

Bluetooth | Einstellungen via App | Eagle Eye Technology | 2 - 2000 Lux (via App) | IP54 | CE

Funktionsbeschreibung

Perfekte Sensorlösung für Eingänge und Fassaden. Der leistungsstarke, LED-kompatible (600 W) MD IR N270 mit 270° Erfassungsbereich für die Wandmontage und erweiterter Eagle Eye Erfassung bei frontaler Bewegung und komfortabler Steuerung und Vernetzung per Bluetooth Mesh. Inklusive smarter Connect-Funktionen zur Vernetzung von Leuchten, Zeitschaltprogrammen und Funktastern. Inklusive Eckwandhalter.

Technische Daten

Abmessungen (L x B x H)	87 x 82 x 98 mm
Mit Bewegungsmelder	Ja
Herstellergarantie	5 Jahre
Einstellungen via	Bluetooth, Smartphone, Tablet
Mit Fernbedienung	Nein
Variante	COM1 - Aufputz weiß
VPE1, EAN	4007841079819
Ausführung	Bewegungsmelder
Anwendung, Ort	Außenbereich, Innenbereich
Anwendung, Raum	Terrasse / Balkon, Rund ums Haus, Parkhaus / Tiefgarage, Hof & Einfahrt, Außenbereich, Innenbereich, Hauseingang
Farbe	Weiß
Farbe, RAL	9010
Inkl. Eckwandhalter	Ja
Montageort	Ecke, Wand
Montageart	Aufputz

Montagehöhe	1,80 – 6,00 m
Montagehöhe max	6,00 m
optimale Montagehöhe	2 m
Erfassungswinkel	270 °
Unterkriechschutz	Ja
segmentweise Ausblendung	Ja
Elektronische Skalierbarkeit	Ja
Mechanische Skalierbarkeit	Nein
Reichweite Radial	r = 2.7 m (17 m^2)
Reichweite Tangential	r = 12.5 m (368 m^2)
Schaltzonen	442 Schaltzonen
Abdeckmaterial Lieferumfang	Abdeckschalen
Funktionen	Lichtsensor, Bewegungssensor, Relais Ausgang, Daten-Monitoring
Dämmerungseinstellung	2 – 2000 lx
Zeiteinstellung	5 s – 60 Min.
Grundlichtfunktion	Nein

MD IR N270

COM1 - Aufputz weiß
EAN 4007841 079819
Art.-Nr. 079819

Technische Daten

Schutzart	IP54
Schutzklasse	II
Umgebungstemperatur	von -20 bis 40 °C
Werkstoff	Kunststoff
Netzanschluss	220 – 240 V / 50 – 60 Hz
Schaltausgang 1, Ohmsch	2000 W
Schaltausgang 1, Anzahl LED/ Leuchtstofflampen	10 stk.
Eigenverbrauch	0,3 W
Technologie, Sensoren	Passiv Infrarot, Lichtsensor

Hauptlicht einstellbar	Nein
Dämmerungseinstellung Teach	Ja
Konstantlichtregelung	Nein
Vernetzung	Ja
Vernetzung via	Bluetooth Mesh
Reichweite Radial Eagle Eye max.	6 m
Produkt Kategorie	Bewegungsmelder

MD IR N270

COM1 - Aufputz weiß
EAN 4007841 079819
Art.-Nr. 079819

Sensorerfassungsbereich

Maßzeichnung 1

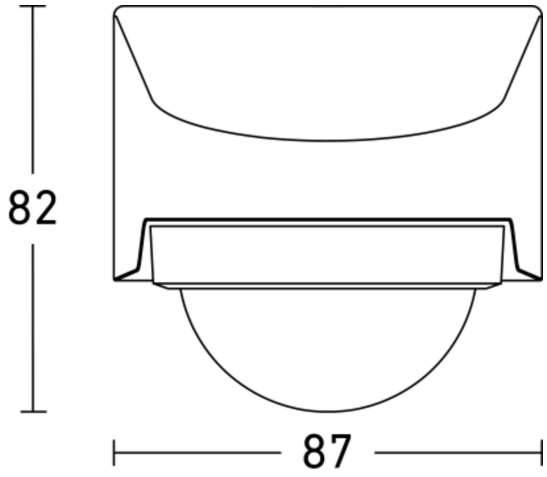
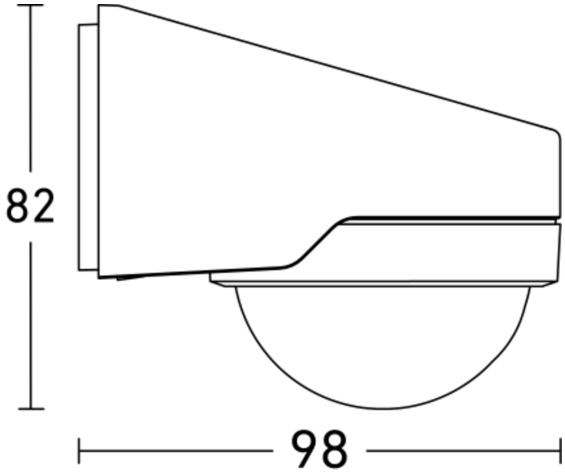
Maßzeichnung 2