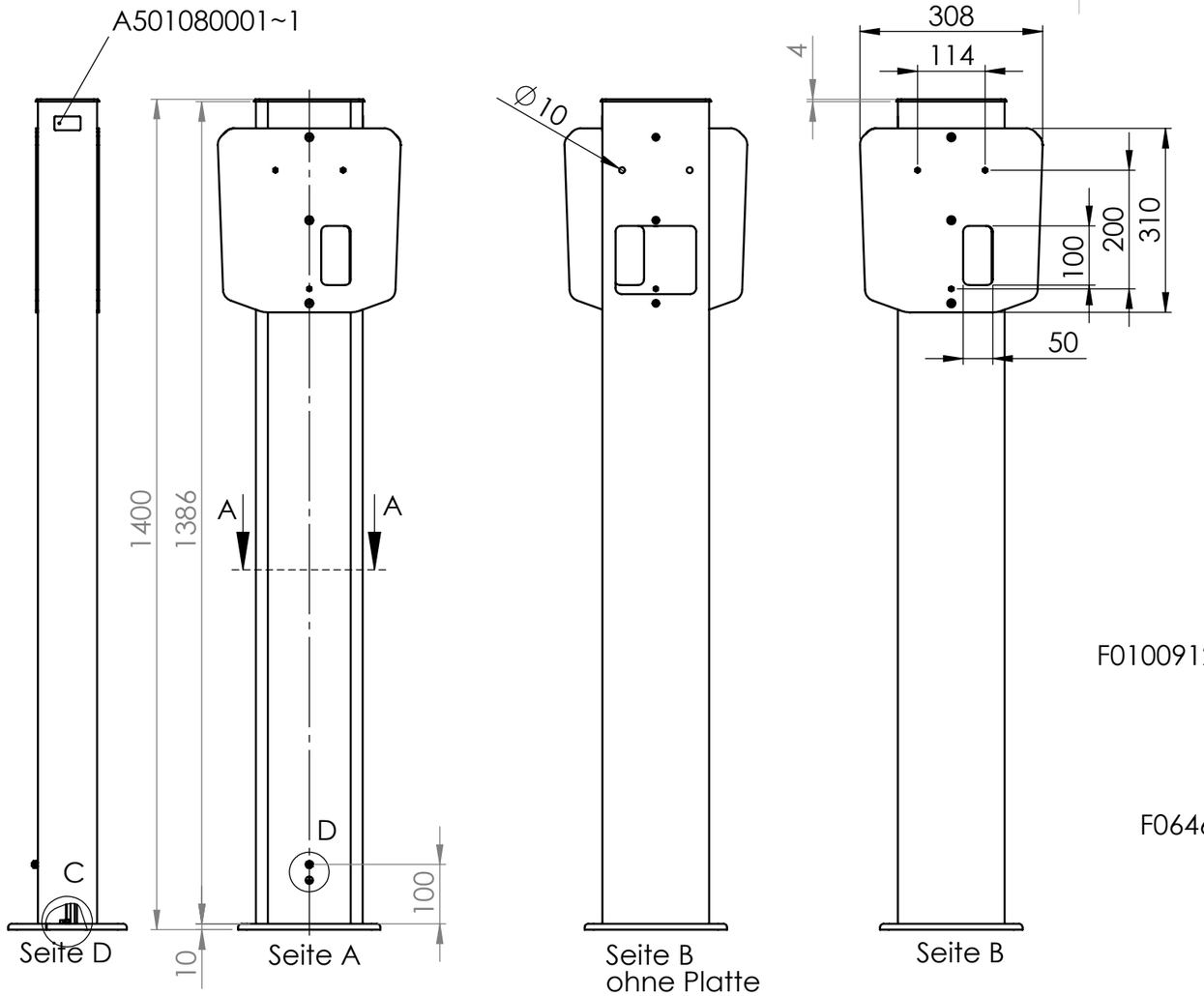

Im Polybeutel beigelegt wird:

(Befestigungsmaterial Pri.Charger)
- 6x Linsenkopfschraube M5x20

(Befestigungsmaterial der Säule A503220090)
- 4x Senkschrauben M8x70
- 4x Dübel S12

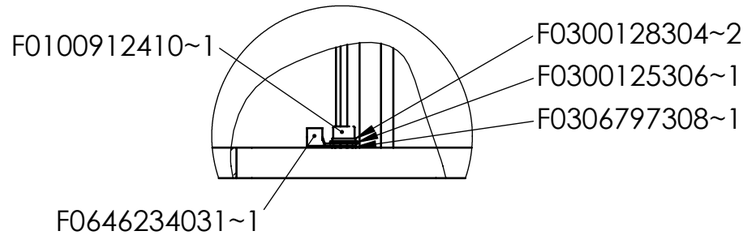

C (1 : 2)

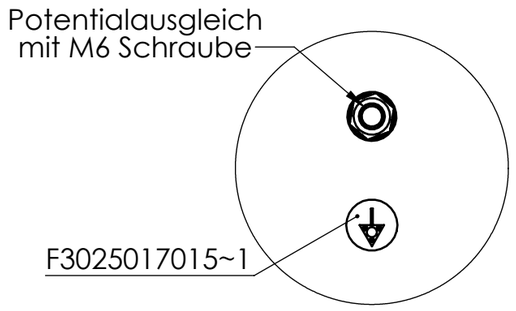

D (2 : 3)

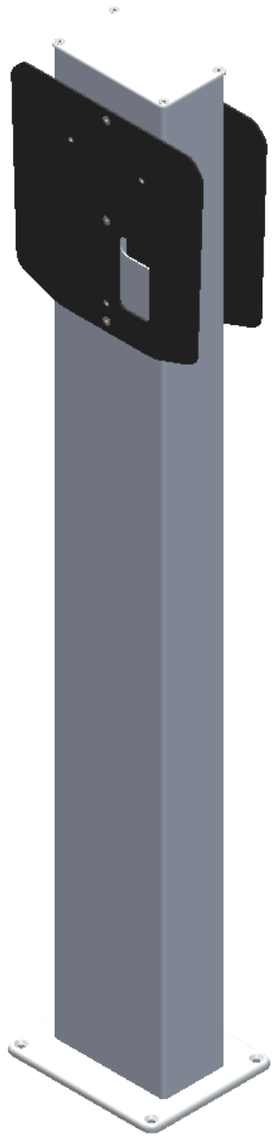

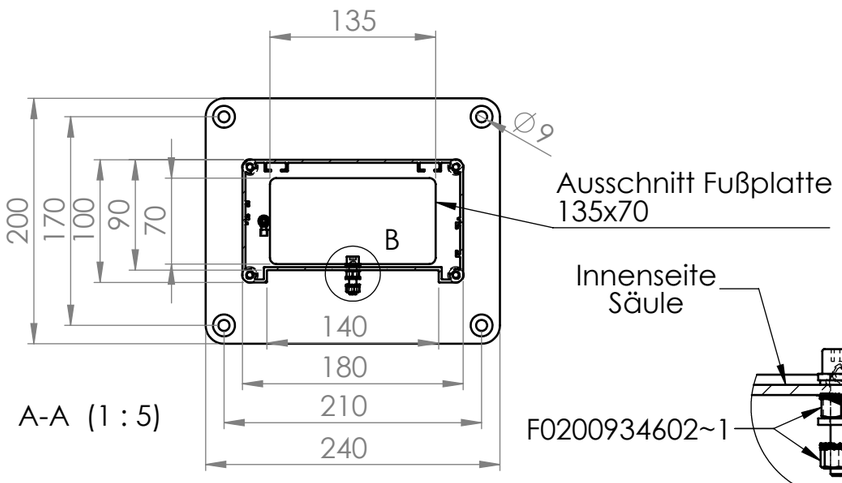

A-A (1 : 5)

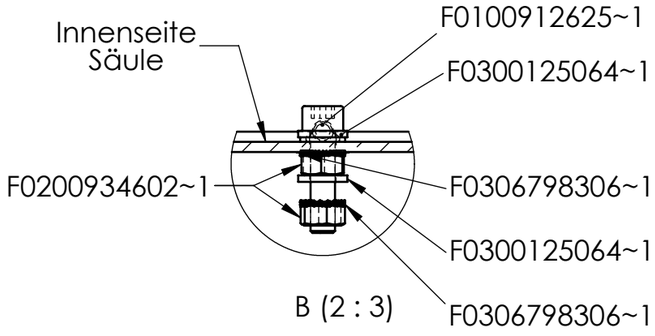

B (2 : 3)

Allgemeintoleranzen DIN ISO 2768-m	Nennmaßbereich	von 0,5 bis 3	über 3 bis 6	über 6 bis 30	über 30 bis 120	über 120 bis 400	über 400 bis 1000	über 1000 bis 2000	über 2000 bis 4000	ISO - E
		±0,1	±0,1	±0,2	±0,3	±0,5	±0,8	±1,2	±2,0	

Erstellt	29.11.2024	Ockert
Gepr.		
Ges.		
Bearb.	11.3.2025	Ockert

Zust. | Änderung | Datum | Name

MOSER SYSTEMELEKTRIK
Kernerstraße 15
74405 Gaildorf
Tel. 07971/252-70

Maßstab: 1:10 | Gewicht:

MS18-1400S4-FP
für 2xPri.Charger RAL9005

MD61407807~4 | 4 Ausgabe

Format: A3 | Blatt: 1 von 2

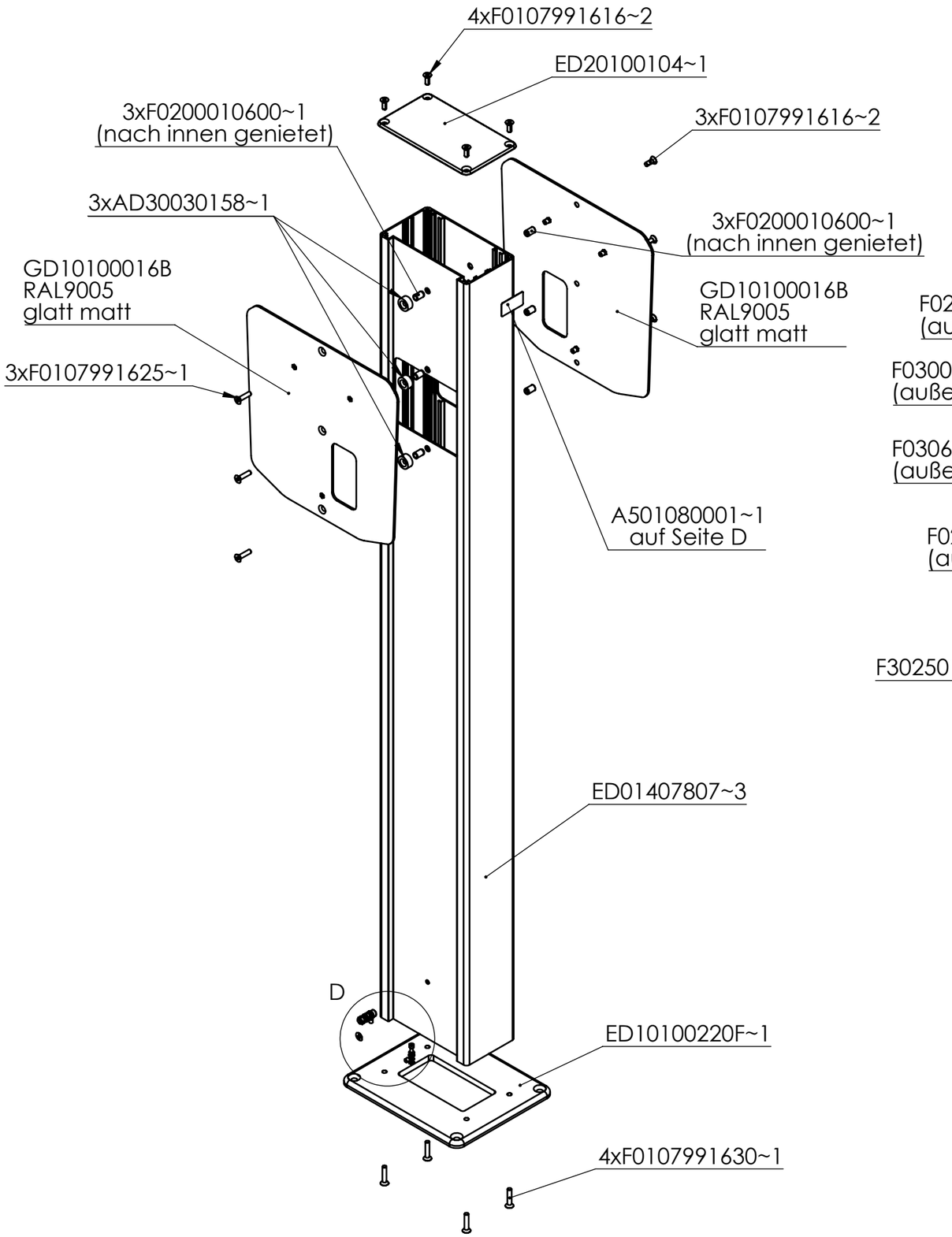

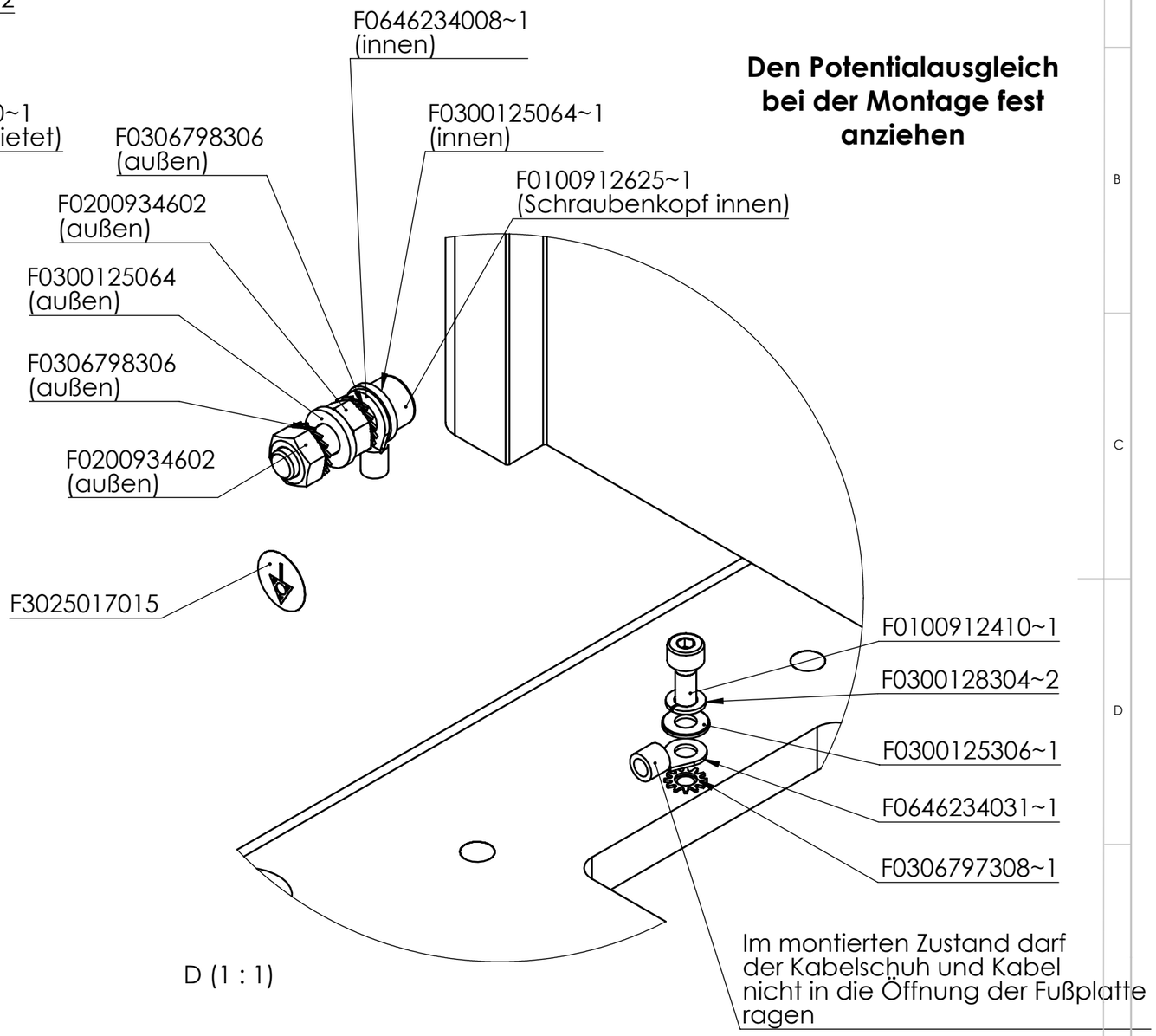

Den Potentialausgleich bei der Montage fest anziehen

Allgemeintoleranzen DIN ISO 2768-m	Nennmaßbereich	von 0,5 bis 3	über 3 bis 6	über 6 bis 30	über 30 bis 120	über 120 bis 400	über 400 bis 1000	über 1000 bis 2000	über 2000 bis 4000	ISO - E
		±0,1	±0,1	±0,2	±0,3	±0,5	±0,8	±1,2	±2,0	

Erstellt	29.11.2024	Ockert
Gepr.		
Ges.		
Bearb.	11.3.2025	Ockert

Zust. | Änderung | Datum | Name

MOSER SYSTEMELEKTRIK
Kernerstraße 15
74405 Gaildorf
Tel. 07971/252-70

Maßstab: 1:7 | Gewicht:

MS18-1400S4-FP
für 2xPri.Charger RAL9005

MD61407807~4 | 4 Ausgabe

Format: A3 | Blatt: 2 von 2