Anschlussplan

Universalplan Audio

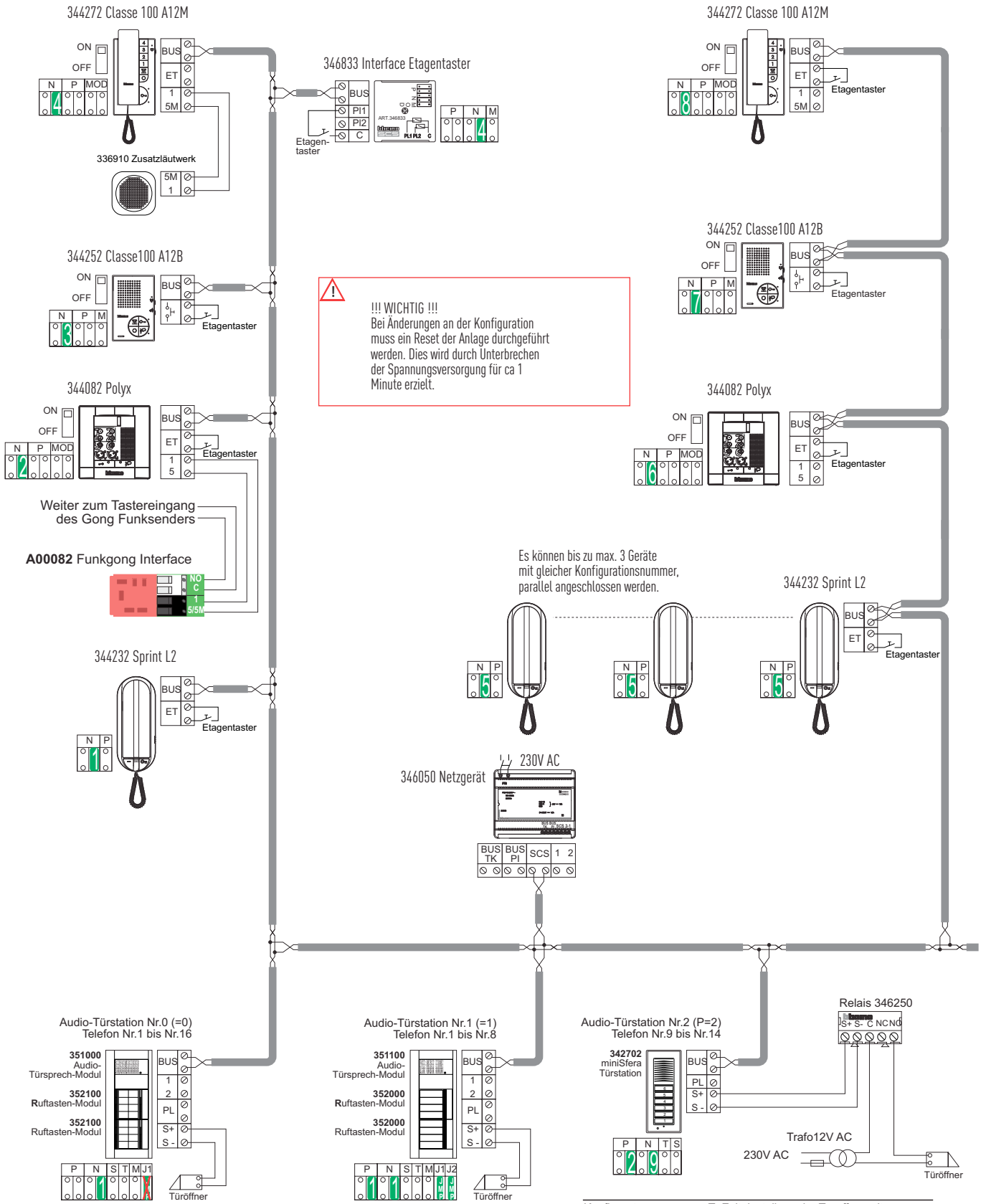

Konfigurator	T=Zeiteinstellung der Türöffnerzeiten						
0 = Kein Konfigurator	1	2	3	4	5	6	7
4 Sek.	1 Sek.	2 Sek.	3 Sek.	Taster	6 Sek.	8 Sek.	10 Sek.