SIEMENS

iQ300, Einbau-Herd, 60 x 60 cm, Edelstahl
HE213ABS3

Hervorragende Ergebnisse in Ihrer Küche: 3D hotAir für gleichmäßige Wärmeverteilung auf bis zu drei Ebenen.

- ✓ 3D Heißluft: gleichmäßige Hitze auf bis zu drei Ebenen. Für exzellente Ergebnisse.
- ✓ Schnellaufheizung: schneller zur gewünschten Backtemperatur.

1 x Kombirost, 1 x Universalpfanne

HZ327000 Backstein, HZ32WA00 Kabelloser Speisenthermometer, HZ530000 2 Universalpfannen, schmales Format, HZ531010 Backblech, Keramik antihaft beschichtet, HZ532010 Universalpfanne, Keramik antihaft, HZ538000 varioClip-Auszug, HZ617000 Pizzaform, emailliert, HZ629070 Air Fry & Grillblech, HZ631070 Backblech, emailliert, HZ632070 Universalpfanne, emailliert, HZ633001 Deckel für Profipfanne, emailliert, HZ633070 Profi-Pfanne mit Rost, emailliert, HZ633073 Profi-Pfanne, emailliert, HZ634000 Back- und Bratrost (Standard), HZ636000 Glaspfanne, HZ638000 Teleskopüberauszug, ebenenunabhängig, HZ66X650 Verblendleiste für Sockel, HZ915003 Glasbräter 5,4 L

Bauform: ..... Einbau
Integriertes Reinigungssystem: ..... Nein
Nischenmaße für Installation (H x B x T): . 600-604 x 560-568 x 550 mm
Abmessungen des Gerätes: ..... 595x594x548 mm
Abmessungen des verpackten Gerätes: ..... 675 x 660 x 690 mm
Material der Blende: ..... Glas
Material der Tür: ..... Glas
Nettogewicht: ..... 41.8 kg
Nettovolumen - Backrohr 1: ..... 71 l
Backofenregelung: ..... mechanisch
Anzahl eingebauter Leuchten: 1
EAN-Nummer: 4242003956380
Anzahl der Innenräume (2010/30/EC): 1
Energieeffizienzklasse: ..... A+
Energieverbrauch pro Ober-/Unterhitze Zyklus (2010/30/EC): 0.94 kWh/Zyklus
Energieverbrauch pro Heißluft-Zyklus (2010/30/EC): ..... 0.69 kWh/Zyklus
Energieeffizienzindex (2010/30/EC): ..... 81.2 %
Anschlusswert: ..... 11400 W
Absicherung: ..... 3*16 A
Spannung: ..... 220-240 V
Frequenz: ..... 50; 60 Hz
Steckerart: ..... Ohne Stecker (Anschluss durch Elektrofachkraft), Festanschluss
Integriertes Zubehör: ..... 1 x Kombirost, 1 x Universalpfanne

4 242003 956380

SIEMENS

iQ300, Einbau-Herd, 60 x 60 cm, Edelstahl
HE213ABS3

Backofentyp und Heizart
- Einbauherd mit 5_Beheizungsarten:
- 3D Heißluft, Ober-/Unterhitze, Umluftgrill, Großflächengrill, Heißluft Sanft
- Temperaturregelung von 50 °C - 275 °C
- Garraumvolumen: 71 l

Zubehörträger / Auszugssystem:
- Einschubebenen: 5
- Auszug nachrüstbar

Design
- Drehwähler, Runde Bedienknebel, versenkbare Drehwähler
- Garraum: Email anthrazit

Reinigung
- Vollglas-Innentür

Komfort
- LED-Display rot
- Elektronik-Uhr
- Optische Aufheizkontrolle
- Autostart
- Metallgriff
- Schnellaufheizung: Schnell zur Zieltemperatur ohne höheren Energieverbrauch
- Halogenleuchte
- Kühlgebläse

Zubehör
- 1 x Kombirost, 1 x Universalpfanne

Umwelt und Sicherheit
- Sehr geringe Fenstertemperatur
- 3-fache Türverglasung
- Kindersicherung

Technische Info
- Nur zur Kombination mit einem konventionellen Glaskeramik-Kochfeld.
- Nennspannung: 220 - 240 V
- Gesamtanschlusswert Elektro: 11.4 kW
- Energieeffizienzklasse (gem. EU Nr. 65/2014): A+(auf einer Energieeffizienzklassen-Skala von A+++ bis D)
- Energieverbrauch pro Zyklus im konventionellen Modus:0.94 kWh
- Energieverbrauch pro Zyklus im Umluft-Modus:0.69 kWh
- Zahl der Garräume: 1 Wärmequelle: elektrisch Innenraumvolumen:71 l

Maße
- Gerätemaße (HxBxT): 595 x 594 x 548mm
- Nischenmaße (HxBxT): 604 mm x 560 mm x 550 mm
- „Maße und Einbauhinweise zu diesem Gerät gemäß technischer Zeichnung beachten“

SIEMENS

iQ300, Einbau-Herd, 60 x 60 cm, Edelstahl
HE213ABS3

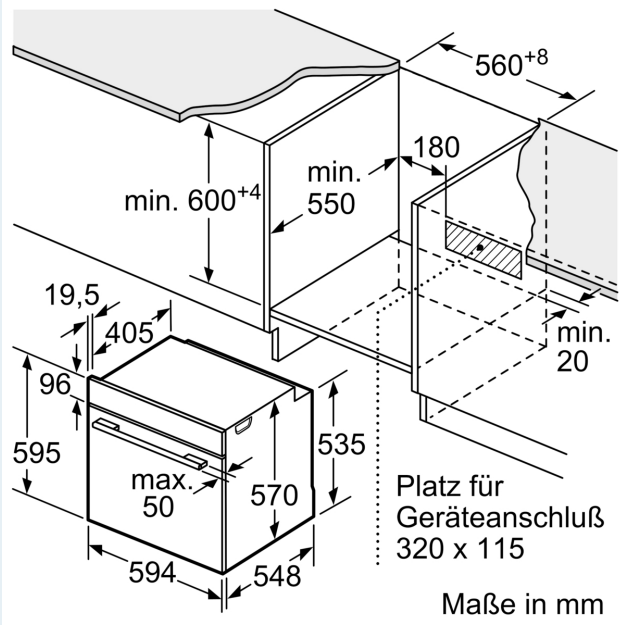

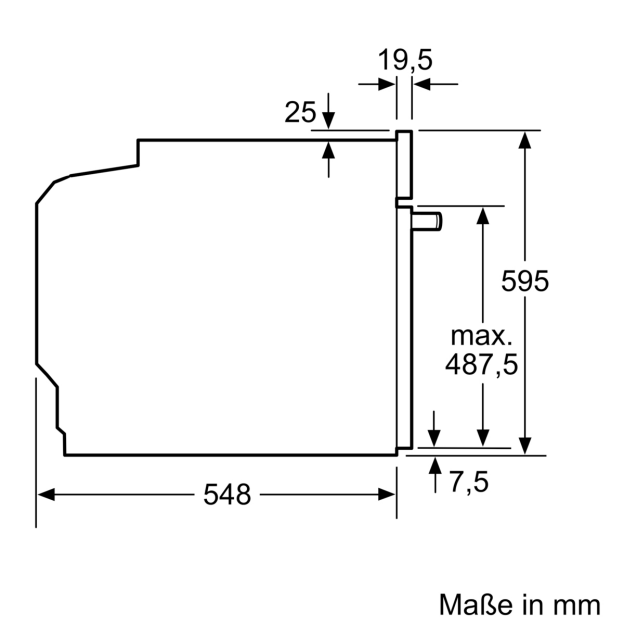

Einbau mit einem Kochfeld.

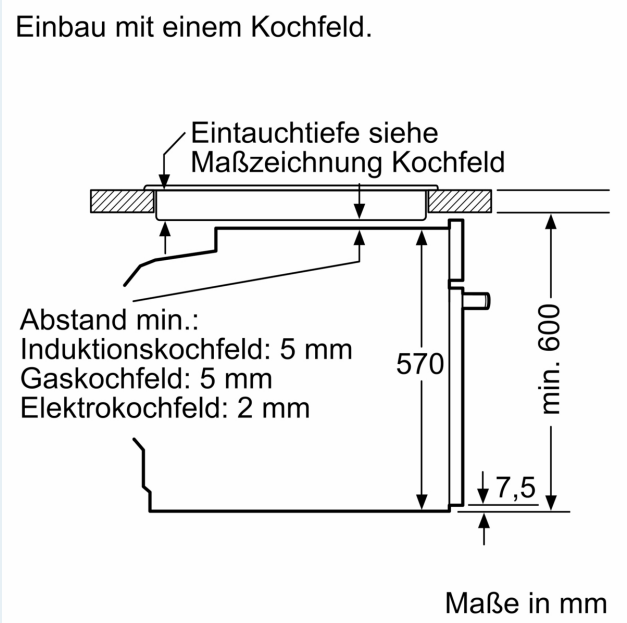

SIEMENS

iQ300, Elektrokochfeld, 60 cm, herdgesteuert, Schwarz, Mit Rahmen aufliegend EA645GN17

Das moderne Glaskeramik-Kochfeld für mehr Freude am Kochen und weniger Arbeit beim Saubermachen.

- ✓ Zuschaltbare Bräterzone: Platz für große Bräter und Pfannen.
- ✓ Drehwähler: Bedienung der Kochzonen über die Drehwähler am Einbau-Herd.
- ✓ Zweikreiszone 21 cm und Bratzone: Platz für große Pfannen und Töpfe.

HZ32WA00	Kabelloser Speisenthermometer
HZ390090	Wok-Set 3-teilig
HZ9FE280	Eisenpfanne Ø 18 / 28 cm
HZ9SE030	3-er Set best aus 2 Töpfen + 1 Pfanne

Geräteart: ..... Kochfeld Glaskeramik
Bauform: ..... Einbau
Energiequelle: ..... Elektro
Anzahl der Kochzonen: 4
Nischenmaße für Installation (H x B x T): ... 43 x 560-560 x 490-500 mm
Gerätebreite: ..... 583 mm
Abmessungen des Gerätes: ..... 43x583x513 mm
Abmessungen des verpackten Gerätes: ..... 100 x 750 x 590 mm
Nettogewicht: ..... 7.4 kg
Bruttogewicht: ..... 8.2 kg
Restwärmeanzeige: ..... Getrennt
Lage der Steuerung: ..... Bedienelemente am Einbauherd
Art der Steuerung: ..... mit Einbaubacköfen/-herden kombiniert
Hauptoberflächenmaterial: ..... Glaskeramik
Oberflächenfarbe: ..... Schwarz, Edelstahl
Rahmenfarbe: ..... Edelstahl
EAN-Nummer: 4242003611845
Spannung: ..... 220-240 V
Frequenz: ..... 50; 60 Hz

4 242003 611845

SIEMENS

iQ300, Elektrokochfeld, 60 cm, herdgesteuert, Schwarz, Mit Rahmen aufliegend
EA645GN17

Maße in mm

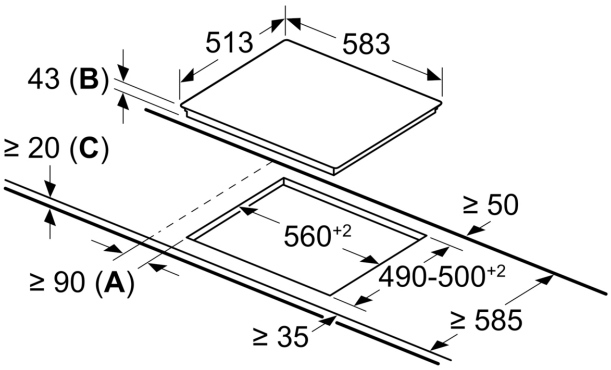

A: Mindestabstand zwischen Kochfeld und Wand
B: Einbautiefe
C: Mit darunter eingebautem Backofen ggf. mehr; siehe Platzbedarf für den Backofen.

SIEMENS

Clip-Vollauszug
HZ638000

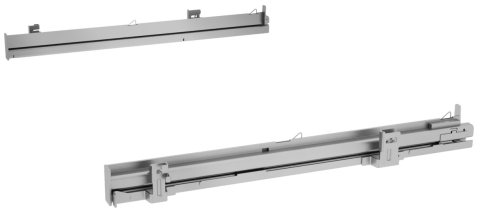

Abmessungen des verpackten Gerätes: .....80 x 130 x 480 mm
Abmessung der Palette: ..... 100.0 x 80.0 x 120.0
Anzahl Geräte pro Palette: 216
Nettogewicht: ..... 1.0 kg
Bruttogewicht: ..... 1.2 kg
EAN-Nummer: 4242003912850

4 242003 912850

SIEMENS

Clip-Vollauszug
HZ638000

HZ638000

Teleskopüberauszug

ebenenunabhängig

- Eine ebenenunabhängige, voll ausziehbare Teleskopschiene, die schnell und einfach auf jeder Ebene im Backofen montiert werden kann, einschließlich der Grillebene für maximale Flexibilität.
- Das ausziehbare Schienensystem ermöglicht es, das Backblech sicher und einfach aus dem Backofen zu ziehen, ohne zu kippen. So können auch schwere oder sperrige Gegenstände ein- und ausgeladen werden und die Hände sind frei für die Zubereitung des Gerichts.
- Rüste deinen Backofen um eine oder mehrere zusätzliche Teleskopauszüge nach.
- Material: Edelstahl
- Verwendbarkeit: Dieses Zubehör passt in einen Backofen (60 cm) und einen Kompaktbackofen (45 cm). Es passt nicht in einen Backofen mit Backwagen. Es ist nicht geeignet für den reinen Mikrowellen-Betrieb und nicht geeignet zum Dampfgaren.