Serie 2, Wandesse, 60 cm, Mattschwarz
DWB63BC60

- **Tastensteuerung**: einfache und bequeme Einstellung deines Dunstabzugs.
- **Dual Filtersystem**: effiziente und langlebige Luft- und Geruchsfilterung.
- **Matt Design**: elegantes Carbon Black Matt-Finish mit weniger sichtbaren Fingerabdrücken.

Technische Daten

Bauart:	Wandmontage
Länge Anschlusskabel:	130 cm
Gerätehöhe:	60 mm
Mindestabstand zur Kochstelle Elektro:	550 mm
Mindestabstand zur Kochstelle Gas:	650 mm
Nettogewicht:	12.0 kg
Steuerung:	mechanisch
Anzahl der Leistungsstufen:	3
Lüfterleistung bei höchster Normalstufe Abluft:	400 m^3/h
Lüfterleistung bei höchster Normalstufe Umluft:	361 m^3/h
Max. Luftmenge:	400 m^3/h
Anzahl der Lampen (Stck):	2
Schallleistung:	67 dB(A) re 1pW
Durchmesser des Abluftstutzens:	150 mm
Material des Fettfilters:	Metallfettfilter, waschbar
EAN-Nummer:	4242005482078
Anschlusswert:	100 W
Spannung:	220-240 V
Frequenz:	50 Hz
Steckerart:	Schuko-/Gardy mit Erdung
Gerätetyp:	Wandmontage

Sonderzubehör

DWZ1FB1B6	Long-life Clean Air Geruchsfilter (Ers.)
DWZ1FB6I6	Long-life Clean Air Umluftset
DWZ1FB6K2	Kaminverlängerung 1000 mm

4 242005 482078

Serie 2, Wandesse, 60 cm, Mattschwarz
DWB63BC60

Design:
- Box-Design
- Wandmontage
- Wahlweise Abluft- oder Umluftbetrieb

Wichtigste Eigenschaften:
- Spaltpolmotor
- 2 x LED 1,5 W
- Farbtemperatur: 3500 K
- Beleuchtungsstärke: 293 lux
- 2 Metallfettfilter

Komfortfunktionen:
- Drucktasten
- 3 Leistungsstufen

Komfort bei der Reinigung:
- Die Oberflächen und Materialien sind glatt und leicht zu reinigen.
- Metallfettfilter, spülmaschinengeeignet
- Beschichtete Oberfläche zur Reduzierung von Fingerabdrücken

Abluft Modus:
- Gemäß EN 61591 und EN/IEC 60704-2-13 kann das Gerät im Abluftbetrieb folgende Werte erreichen:
- Leistungsstufe 1: Lüfterleistung 183 m3/h; Geräuschwert 50 dB(A) re1pW
- Leistungsstufe 2: Lüfterleistung 260 m3/h; Geräuschwert 59 dB(A) re1pW
- Leistungsstufe 3: Lüfterleistung 400 m3/h; Geräuschwert 67 dB (A) re1pW
- Energieeffizienzklasse: C (auf einer Energieeffizienzklassen-Skala von A+++ bis D)
- Durchschnittlicher Energieverbrauch: 52.1 kWh/Jahr*
- Lüfter-Effizienzklasse: E*
- Beleuchtungs-Effizienzklasse: A*
- Fettfilter-Effizienzklasse: B*

Umluft Modus:
- Für den Umluftbetrieb ist ein Long-Life Clean Air Umluftset (Sonderzubehör) erforderlich
- Der Long-Life Clean Air Geruchsfilter absorbiert intensive Gerüche, wie z. B. Fisch, als auch Pollen. Die Lebensdauer kann durch Auffrischen des Filters im Backofen bis zu 4 Mal verlängert werden
- Nach EN 61591und EN/ IEC 60704-2-13 kann das Gerät im Umluftbetrieb mit dem Long-Life Clean Air Umluftset (erhältlich als Sonderzubehör) folgende Werte erreichen:
- Leistungsstufe 1: Lüfterleistung 167 m3/h; Geräuschwert 51 dB(A) re1pW
- Leistungsstufe 2: Lüfterleistung 248 m3/h; Geräuschwert 61 dB(A) re1pW
- Leistungsstufe 3: Lüfterleistung 361 m3/h; Geräuschwert 68 dB (A) re1pW

Technische Daten und Nachhaltigkeit:
- Angaben zum Verbrauch:
- Gesamtanschlusswert: 100 W
- Spannung: 220 - 240 V
- Nachhaltigkeit:
- Made in Germany: hergestellt in einer CO2-neutralen Produktionsanlage
- Umweltfreundliche Verpackung
- Erhältlicher Long-Life Clean Air Geruchsfilter mit bis zu 4-fach verlängerter Lebensdauer

Informationen zur Planung und Installation:
- Geringerer Einbauaufwand dank einfachem Montage-System.
- Gerätemaße Abluft (HxBxT): 635-895 x 598 x 500 mm
- Gerätemaße Umluft (HxBxT): 803-943 x 598 x 500 mm
- Abluftausgang: Ø 150 mm
- Länge Anschlusskabel: 1.3 m mit Stecker

Serie 2, Wandesse, 60 cm, Mattschwarz
DWB63BC60

Maße in mm
Gerät im Abluftbetrieb

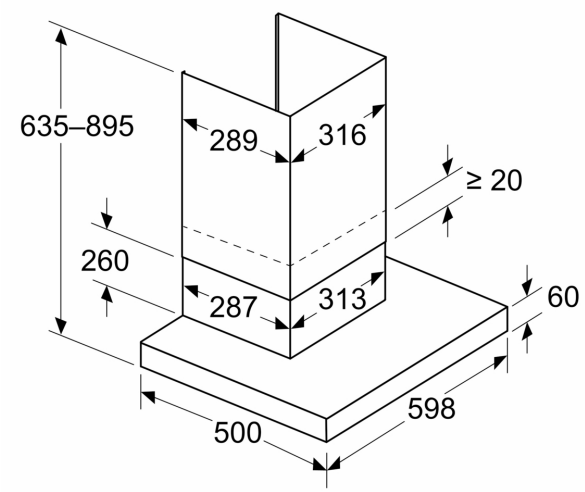

Maße in mm
Ansicht Umluft

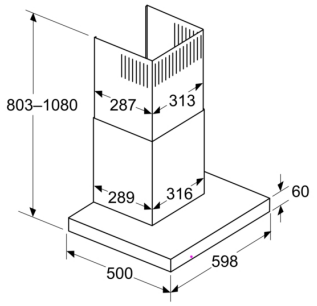

Umluftbetrieb mit Umluftset (Umluftset nur als separates Zubehör erhältlich)

Maße in mm

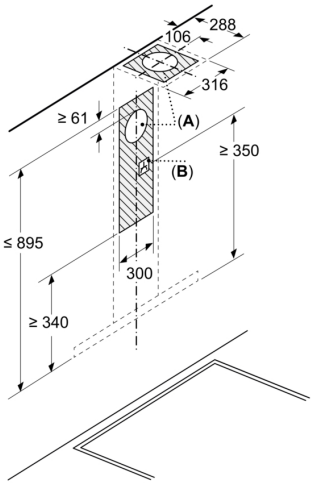

A: Abluft

B: Elektrischer Anschluss

Maße in mm
Wandinstallation mit Kamin

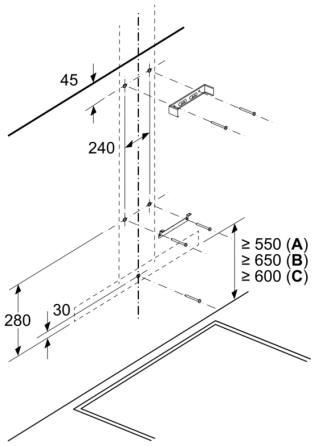

A: Elektro

B: Gas – ab Oberkante Topfträger

C: Elektro – für Australien und Neuseeland
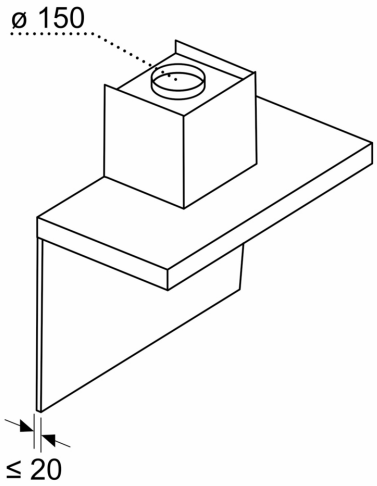
Maße in mm
Wandblendentiefe