Serie 2, Tischgefrierschrank, 85 x 56 cm, Weiß
GTV15NWEB

Der Gefrierschrank mit 3 transparenten Gefriergutschubladen: bietet Ihnen jede Menge Platz und Übersicht – sehr sparsam.

- **Super Gefrieren Funktion**: Antauschutz für Gefriergut.

Energieeffizienzklasse: ..... E
Durchschnittlicher Energieverbrauch in Kilowattstunden pro Jahr (kWh/a): ..... 164 kWh/Jahr
Summe der Volumen der Tiefkühlfächer: ..... 83 l
Geräuschwert: ..... 39 dB(A) re 1pW
Geräusch-Effizienzklasse: C
Thermometer-Gefrierteil: ..... Digital
Beleuchtung: ..... Nein
Produktkategorie: ..... Gefrierschrank
Bauform: ..... Freistehend
Frostfree System: ..... Nein
Gerätehöhe: ..... 850 mm
Gerätebreite: ..... 560 mm
Gerätetiefe: ..... 580 mm
Abmessungen des verpackten Gerätes: ..... 883 x 580 x 590 mm
Nettogewicht: ..... 31.1 kg
Bruttogewicht: ..... 33.0 kg
Absicherung: ..... 10 A
Frequenz: ..... 50 Hz
Länge Anschlusskabel: ..... 200.0 cm
Türanschlag: ..... Rechts wechselbar
Gehäusefarbe/-material: ..... Weiß
Warnsignal bei Fehlfunktion: ..... Sichtbar und hörbar
Türverriegelung: ..... Nein
Anzahl Auszüge (Stck): 3
Anzahl Gefrierfächer mit Klappen (Stck): 0
EAN-Nummer: 4242005424801
Marke: ..... Bosch
Internationale Bestellbezeichnung: GTV15NWEB
Produktkategorie: ..... Gefrierschrank
Integriertes Zubehör: ..... 1 x Eiswürfelschale

---

4 242005 424801

Serie 2, Tischgefrierschrank, 85 x 56 cm, Weiß
GTV15NWEB

Der Gefrierschrank mit 3 transparenten Gefriergutschubladen: bietet Ihnen jede Menge Platz und Übersicht – sehr sparsam.

- Solo-Tisch-Gefrierschränke (<= 90 cm H

Leistung und Verbrauch
- Energieeffizienzklasse: E
- Energieverbrauch / Jahr: 164 kWh/a
- Geräuscheffizienzklasse / Geräusch-Wert: C / 39 dB
- Nutzinhalt gesamt: 83 l

Design
- weiß
- Horizontal integrierter Griff
- Etagenfrost
- Innenausstattung mit Metall-Applikationen

Komfort und Sicherheit
- Elektronische Temperaturregelung
- SuperGefrieren: ja
- Optischer und akustischer Alarm bei Temperaturanstieg

Gefrierteil
- Nutzinhalt Tiefkühlfächer: 83 l
- Gefriervermögen in 24 Std.: 4 kg
- Lagerzeit bei Störung : 15.5 h
- 3 transparente Gefriergut-Schubladen

Maße
- Gerätemaße (H x B x T): 85.0 cm x 56.0 cm x 58.0 cm

Technische Informationen
- 220 - 240 V
- Klimaklasse: SN-T
- Länge des Anschlusskabel: 200 cm

Länderspezifische Optionen
- Auf Basis der Ergebnisse der Normprüfung über 24 Std. Tatsächlicher Verbrauch abhängig von Nutzung/Standort des Geräts.

Serie 2, Tischgefrierschrank, 85 x 56 cm, Weiß
GTV15NWEB

Maße in mm

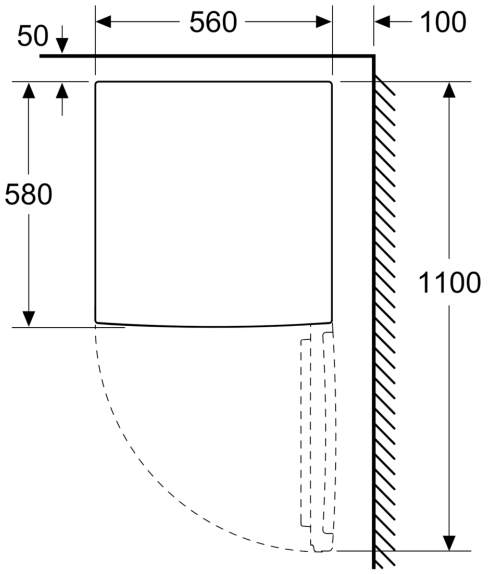
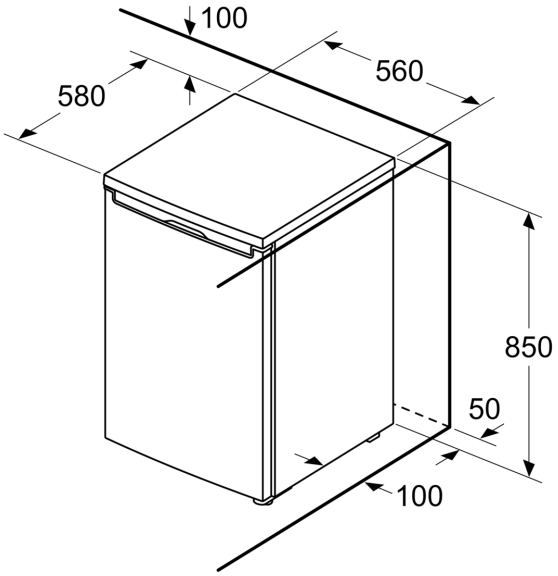
Maße in mm