Serie 2, Tischkühlschrank, Weiß
KTR15NWEB

Der Kühlschrank mit MultiBox mit Wellenboden: schützt Ihr Obst und Gemüse.

- **LED-Beleuchtung**: so hast du deine Lebensmittel immer perfekt im Blick.
- **Super Cooling**: kühlt neu eingelegte Lebensmittel schneller und bietet so Schutz für bereits Gekühltes.

Energieeffizienzklasse:	E
Durchschnittlicher Energieverbrauch in Kilowattstunden pro Jahr (kWh/a):	91 kWh/Jahr
Summe der Volumen der Tiefkühlfächer:	0 l
Summe der Volumen der Kaltlagerfächer und Kühlfächer:	134 l
Geräuschwert:	39 dB(A) re 1pW
Geräusch-Effizienzklasse:	C
Bauform:	Freistehend
Dekorrahmen/ - platte:	Nicht möglich
Höhe:	850 mm
Gerätebreite:	560 mm
Gerätetiefe:	580 mm
Nettogewicht:	26.1 kg
Absicherung:	10 A
Türanschlag:	Rechts wechselbar
Spannung:	220-240 V
Frequenz:	50 Hz
Länge Anschlusskabel:	200.0 cm
Anzahl Verdichter:	1
Anzahl unabhängiger Kühlkreisläufe:	1
Innenlüfter:	Nein
Scharniere wechselbar:	Ja
Anzahl verstellbarer Ablagen-Kühlteil (Stck):	1
Flaschenregale:	Nein
EAN-Nummer:	4242005424788
Marke:	Bosch
Internationale Bestellbezeichnung:	KTR15NWEB
Produktkategorie:	Kühlschrank
Frostfree System:	Nein
Gerätetyp:	Freistehend
Integriertes Zubehör:	2 x Eierablage

---

4 242005 424788

Serie 2, Tischkühlschrank, Weiß
KTR15NWEB

Der Kühlschrank mit MultiBox mit Wellenboden: schützt Ihr Obst und Gemüse.

- Tisch-Kühlautomat

Leistung und Verbrauch
- Energieeffizienzklasse: E
- Energieverbrauch / Jahr: 91 kWh/a
- Geräuscheffizienzklasse / Geräusch-Wert: C / 39 dB
- Nutzinhalt gesamt: 134 l

Design
- Standardtür, weiß
- Horizontal integrierter Griff

Komfort und Sicherheit
- LED Beleuchtung
- Elektronische Temperaturregelung
- Optisches und akustisches Warnsystem bei geöffneter Tür
- Super-Taste: SuperKühlen

Kühlteil
- 1 Flaschenabsteller

Frischhaltesystem
- MultiBox: transparente Schublade mit Wellenboden, ideal zur Lagerung von Obst und Gemüse

Technische Informationen
- Türanschlag rechts, wechselbar
- 220 - 240 V
- Klimaklasse: SN-T
- Länge des Anschlusskabel: 200 cm

Maße
- Gerätemaße (H x B x T): 85.0 cm x 56.0 cm x 58.0 cm

Zubehör
- 2 x Eierablage

Sonderzubehör

Serie 2, Tischkühlschrank, Weiß
KTR15NWEB

Maße in mm

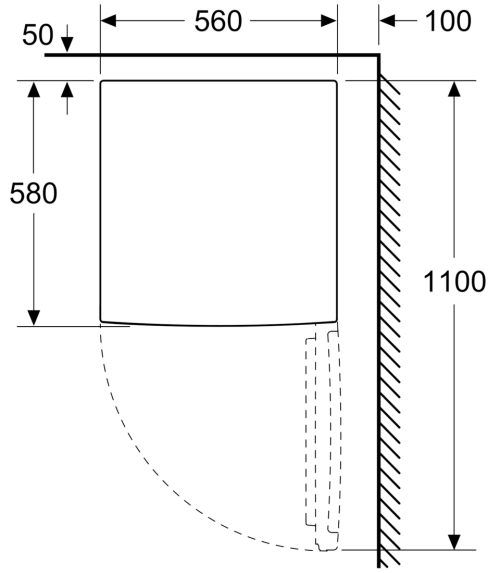
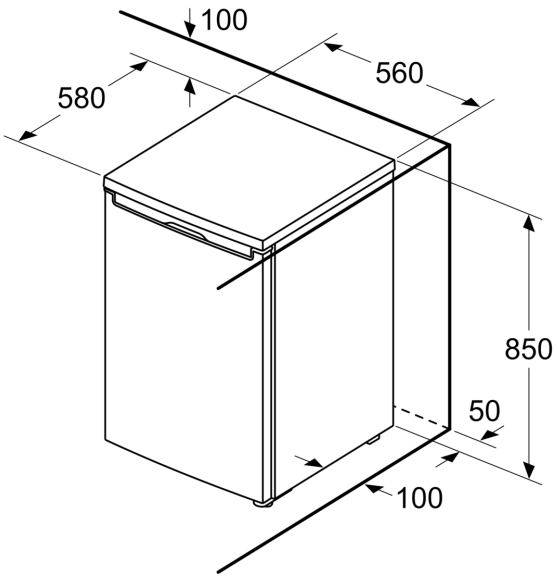
Maße in mm