Serie 2, Tischkühlschrank, Weiß
KTL15NWEB

Der Kühlschrank mit MultiBox mit Wellenboden: schützt Ihr Obst und Gemüse.

- **LED-Beleuchtung**: so hast du deine Lebensmittel immer perfekt im Blick.
- **Super Cooling**: kühlt neu eingelegte Lebensmittel schneller und bietet so Schutz für bereits Gekühltes.

Energieeffizienzklasse:	E
Durchschnittlicher Energieverbrauch in Kilowattstunden pro Jahr (kWh/a):	139 kWh/Jahr
Summe der Volumen der Tiefkühlfächer:	14 l
Summe der Volumen der Kaltlagerfächer und Kühlfächer:	106 l
Geräuschwert:	39 dB(A) re 1pW
Geräusch-Effizienzklasse:	C
Bauform:	Freistehend
Dekorrahmen/ - platte:	Nicht möglich
Höhe:	850 mm
Gerätebreite:	560 mm
Gerätetiefe:	580 mm
Nettogewicht:	28.6 kg
Absicherung:	10 A
Türanschlag:	Rechts wechselbar
Spannung:	220-240 V
Frequenz:	50 Hz
Länge Anschlusskabel:	200.0 cm
Anzahl Verdichter:	1
Anzahl unabhängiger Kühlkreisläufe:	1
Innenlüfter:	Nein
Scharniere wechselbar:	Ja
Anzahl verstellbarer Ablagen-Kühlteil (Stck):	1
Flaschenregale:	Nein
EAN-Nummer:	4242005424795
Marke:	Bosch
Internationale Bestellbezeichnung:	KTL15NWEB
Produktkategorie:	Kühlschrank
Frostfree System:	Nein
Gerätetyp:	Freistehend
Integriertes Zubehör:	2 x Eierablage

---

4 242005 424795

Serie 2, Tischkühlschrank, Weiß
KTL15NWEB

Der Kühlschrank mit MultiBox mit Wellenboden: schützt Ihr Obst und Gemüse.

- Tisch-Kühlautomat

Leistung und Verbrauch
- Energieeffizienzklasse: E
- Nutzinhalt gesamt: 120 l
- Energieverbrauch / Jahr: 139 kWh/a
- SuperGefrieren: ja
- Geräuscheffizienzklasse / Geräusch-Wert: C / 39 dB

Design
- LED Beleuchtung

Komfort und Sicherheit
- Elektronische Temperaturregelung
- Super-Taste: SuperKühlen

Kühlteil
- Nutzinhalt Kühlfächer: 106 l
- 2 Abstellflächen aus Sicherheitsglas, davon 1 höhenverstellbar
- 1 Flaschenabsteller, 2 Türabsteller

Frischhaltesystem
- MultiBox: transparente Schublade mit Wellenboden, ideal zur Lagerung von Obst und Gemüse

Gefrierteil
- Nutzinhalt Tiefkühlfächer: 14 l
- Gefriervermögen in 24 Std.: 5 kg
- Lagerzeit bei Störung : 9 h
- 1 Gefrierfach mit Klappe

Technische Informationen
- Türanschlag rechts, wechselbar
- 220 - 240 V
- Klimaklasse: SN-ST
- Länge des Anschlusskabel: 200 cm

Maße
- Gerätemaße (H x B x T): 85.0 cm x 56.0 cm x 58.0 cm

Zubehör
- 2 x Eierablage

Sonderzubehör

Umwelt und Sicherheit

Montage

Serie 2, Tischkühlschrank, Weiß
KTL15NWEB

Maße in mm

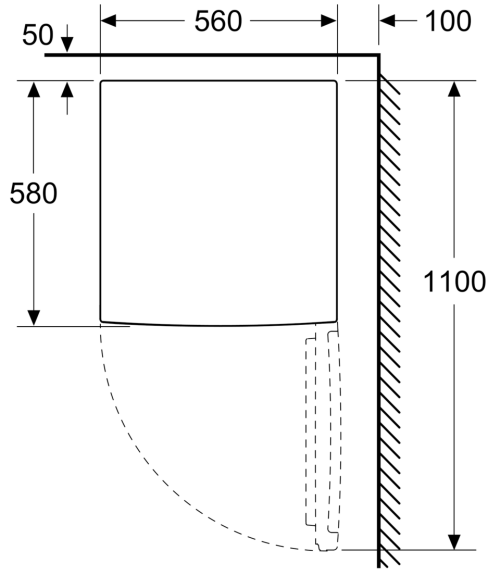
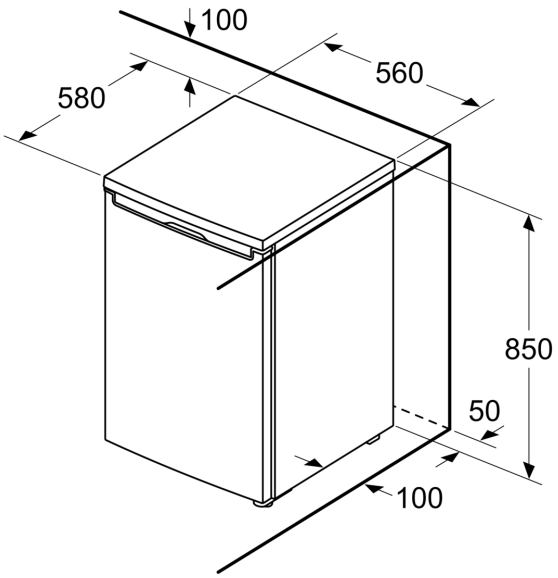
Maße in mm