VERTEILERMASSE: (ohne UG)	Gewicht	SCHUTZART	Farbe	AUFBAUART	BERÜHRUNGSSCHUTZ	VERSCHLUSS	KABELEINFÜHRUNGEN
Breite: 775 x Höhe 1090 x Tiefe: 300mm	108kg	IP44	RAL 7032	Schutzklasse I	Kunststoffblenden	Schwenkhebel	unten 2Stk. Gummitüllen

Weitergabe bzw. Vervielfältigung dieser Unterlagen, sowie die Verwertung und Mitteilung deren Inhaltes ist nicht gestattet.
-Alle Rechte Vorbehalten- MEHLER Elektrotechnik Ges.m.b.H

Ersatz durch

Ersatz für

Ursprung

Erstellt mit ELCAD/AUCOPLAN (R) 2018 SP1

Druckdatum: 28.11.2023 14:21

AV80AMS2/O

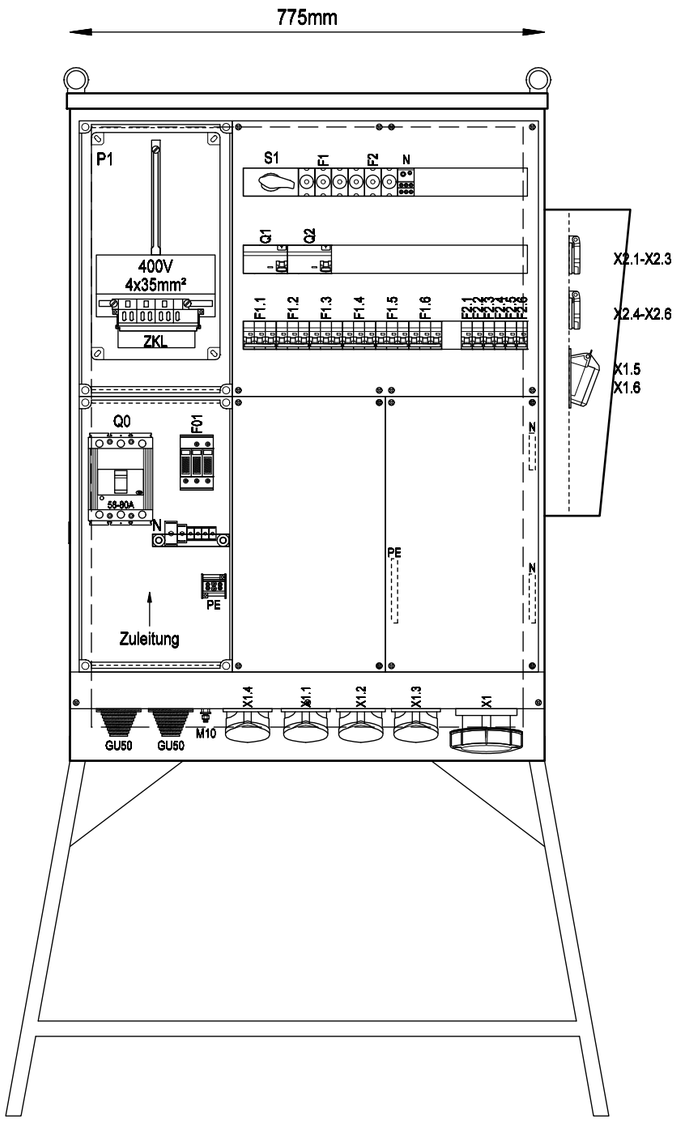

Frontansicht ohne Tür

AV80AMS2/O

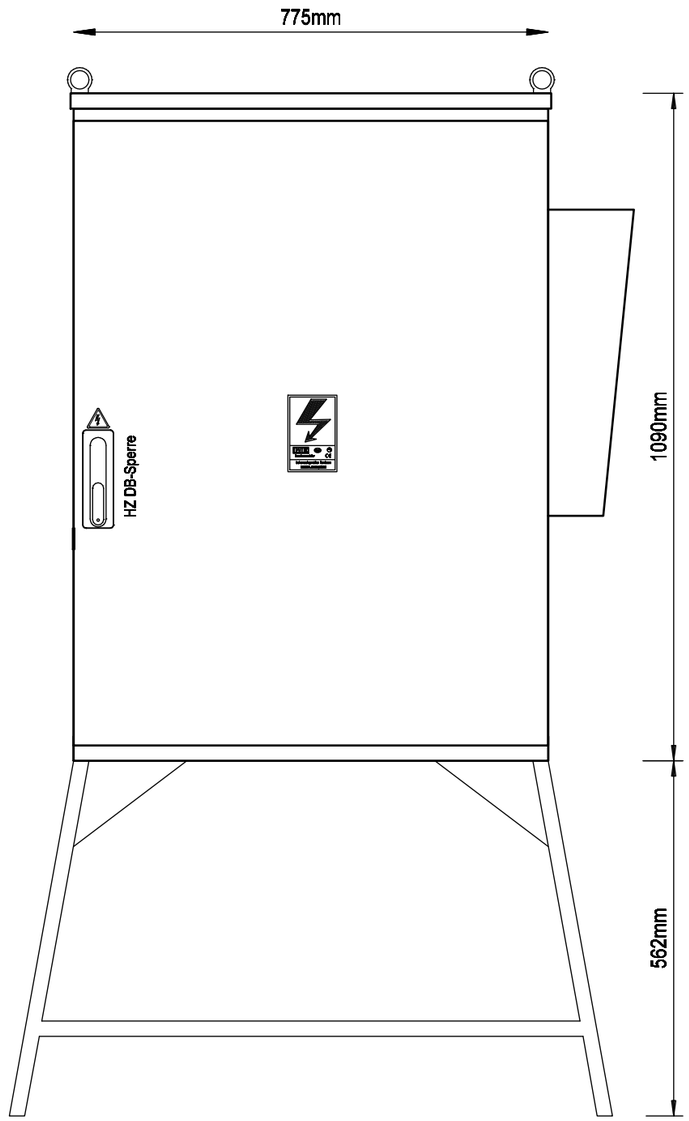

Frontansicht mit Tür

R.	Änderung	Datum	Name		
				Datum	02.02.2017
				Bearbeiter	ME
				Geprüft	MEHLER
				Norm	EN 61439-4

Ersteller: MEHLER ELEKTROTECHNIK Ges.m.b.H. ME®

Auftraggeber:

Projektbeschreibung:
Baustrom Endverteilerschrank 63/80A
Ausführung für Netz OÖ

N:/CAD-Entwürfe/cad-baustrom/baustrom22_IN_ARBEIT.pro

Zeichnungsnummer:

Angebotsnummer:

Aufbauplan

01 Verteilerplan
(Blatt 1/2)

Weitergabe bzw. Vervielfältigung dieser Unterlagen, sowie die Verwertung und Mitteilung deren Inhaltes ist nicht gestattet.
-Alle Rechte Vorbehalten- MEHLER Elektrotechnik Ges.m.b.H

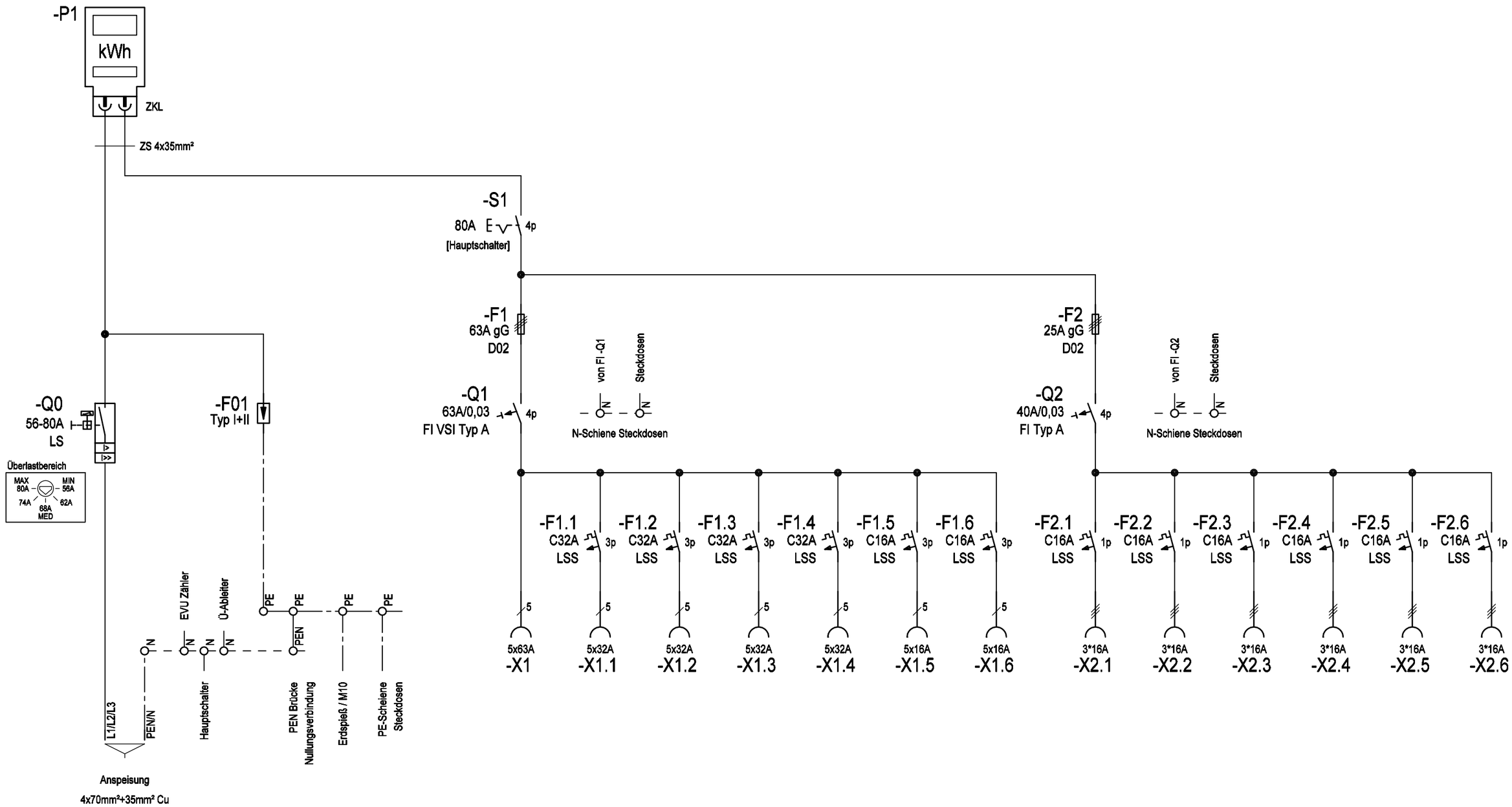

Ersatz durch

Ersatz für

Ursprung

Erstellt mit ELCAD/AUCOPLAN (R) 2018 SP1

Druckdatum: 28.11.2023 14:21

				Datum	02.02.2017	Ersteller: MEHLER ELEKTROTECHNIK Ges.m.b.H.	Auftraggeber:	Projektbeschreibung: Baustrom Endverteilerschrank 63/80A	N:/CAD-Entwürfe/cad-baustrom/baustrom22_IN_ARBEIT.pro	=AV80AMS2-O
				Bearbeiter	ME			Ausführung für Netz OÖ	Zeichnungsnummer: / Angebotsnummer:	+AV80AMS2-O
				Geprüft	MEHLER				Stromlaufplan	01 Verteilerplan (Blatt 2/2)
R.	Änderung	Datum	Name	Norm	EN 61439-4					