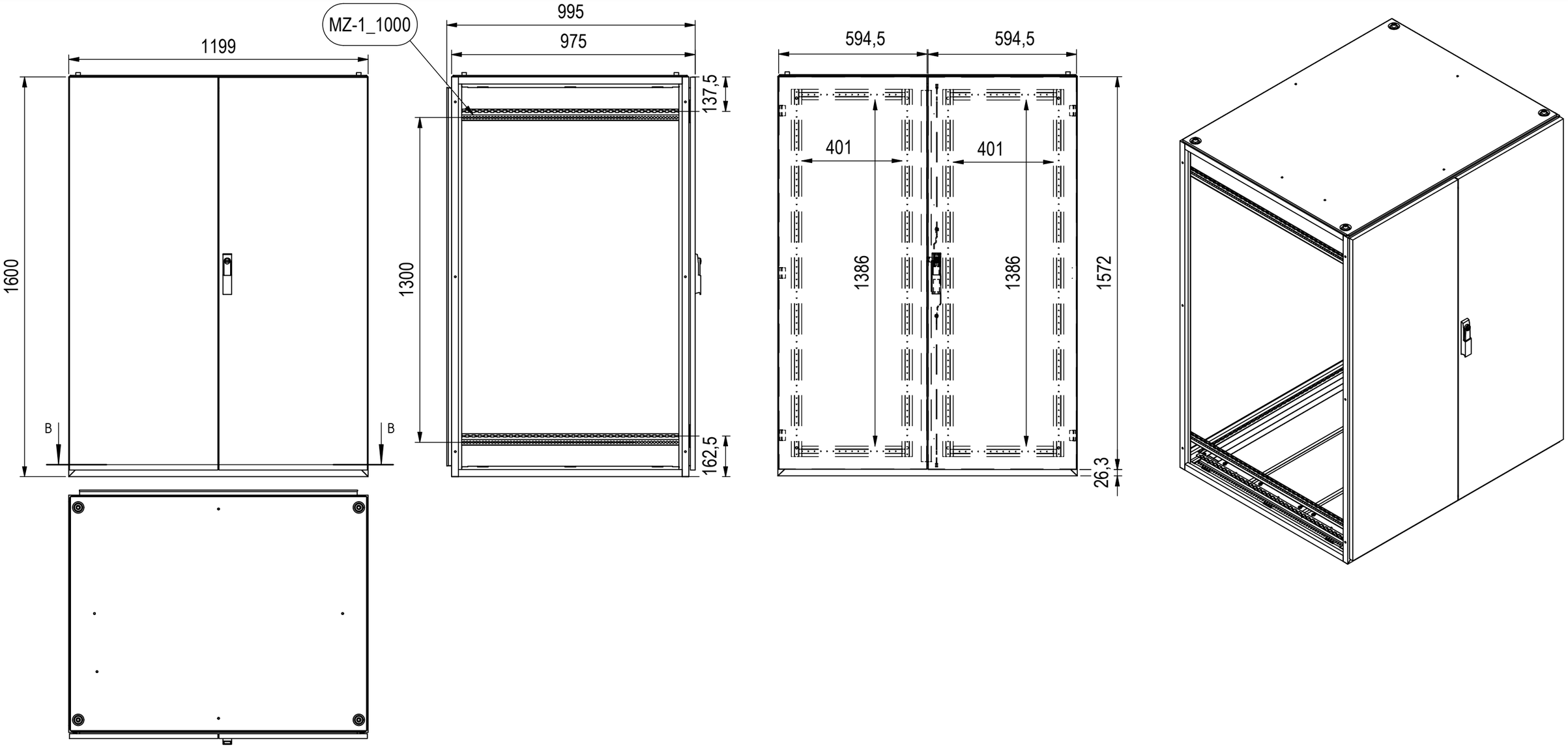

Bodenbefestigung ☐14mm

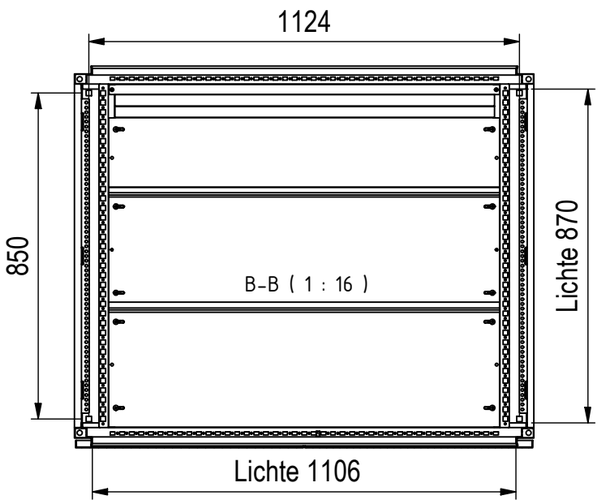

ANZAHL	BESCHREIBUNG	ARTIKEL
1	TSRM Dachblech	DB-E_1000
1	TSRM Flansch	FL-E-U_1_TSRM
1	TSRM Tuer	TUER-T-E16-R
1	TSRM Tuer	TUER-T-E16-L
4	Montageprofil	MZ-1_1000

ABGEBILDETE BAUTEILE

MEHLER ELEKTROTECHNIK

orig. Blattgr: **A3**
gezeichnet
17.01.2024
F.Hiemesch

Mat: Elo 1,5-2,0 mm

Oberfläche: RAL 7035

Gewicht: 98,9 kg

Bezeichnung: TSRM-E_1000_16

ENG-000005181

Dateiname: C:_JPTemp\Daten\Daten\TSRM\Standardschraenke\TSRM-E\ENG-000005162.iam

Schutzvermerk nach DIN ISO 16016
© Firma MEHLER Elektrotechnik Ges.m.b.H