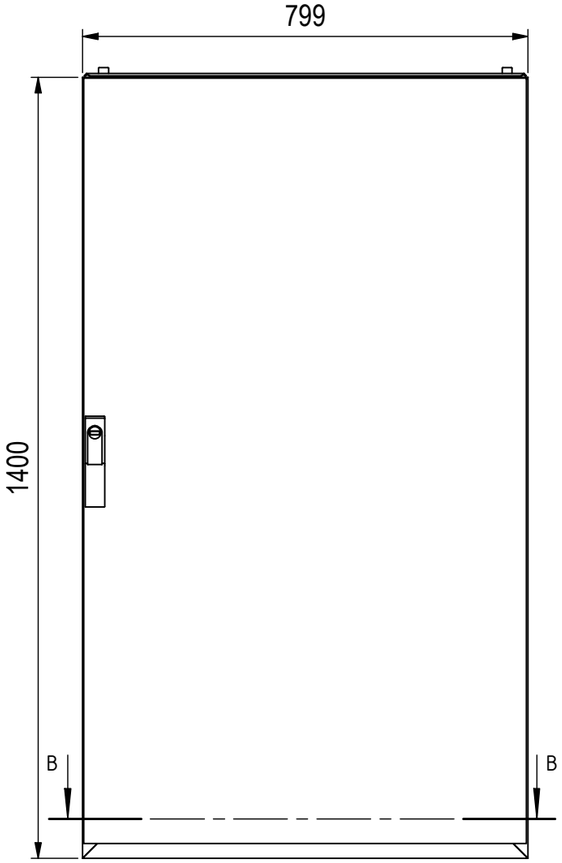

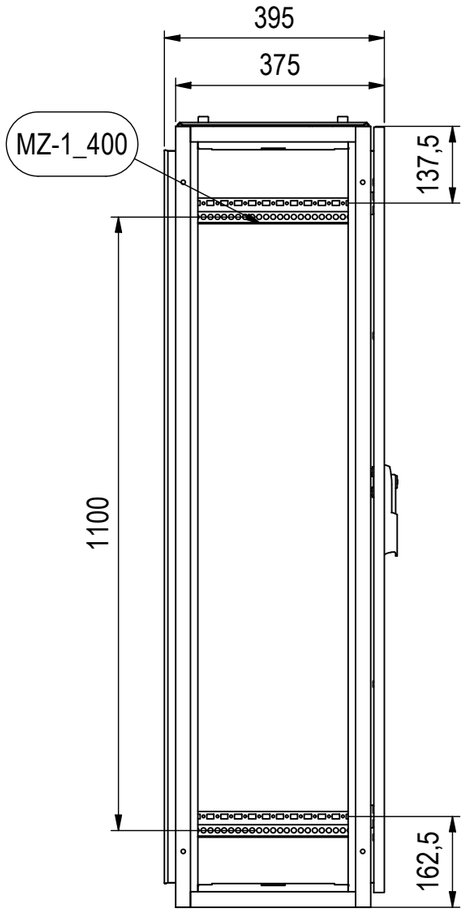

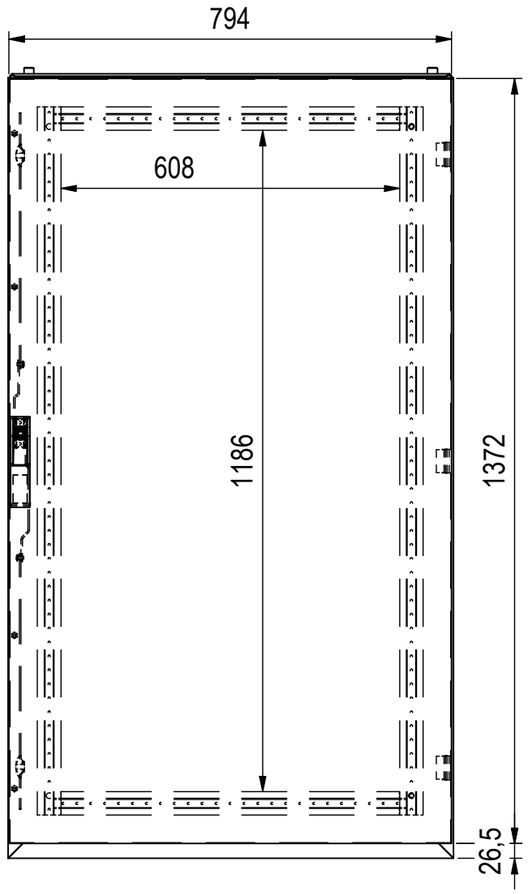

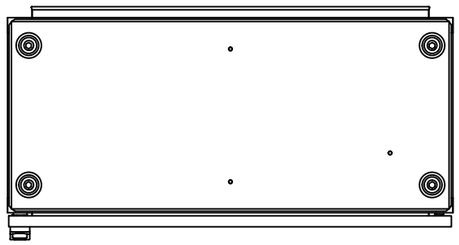

Bodenbefestigung ☐14mm

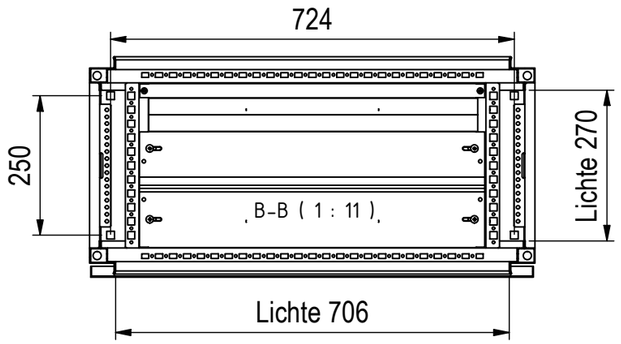

ANZAHL	BESCHREIBUNG	ARTIKEL
1	TSRM Dachblech	DB-C_400
1	TSRM Tuer	TUER-T-C14
4	Montageprofil	MZ-1_400
1	TSRM Flansch	FL-C-U_1_TSRM

ABGEBILDETE BAUTEILE

MEHLER ELEKTROTECHNIK

orig. Blattgr: **A3**
gezeichnet
11.01.2024
F.Hiemesch

Mat: Elo 1,5-2,0 mm

Oberfläche: RAL 7035

Gewicht: 49,7 kg

Bezeichnung: TSRM-C_400_14

ENG-000004623

Dateiname: C:_JPTemp\Daten\Daten\TSRM\Standardschraenke\TSRM-C\ENG-000004305.iam

Schutzvermerk nach DIN ISO 16016
© Firma MEHLER Elektrotechnik Ges.m.b.H